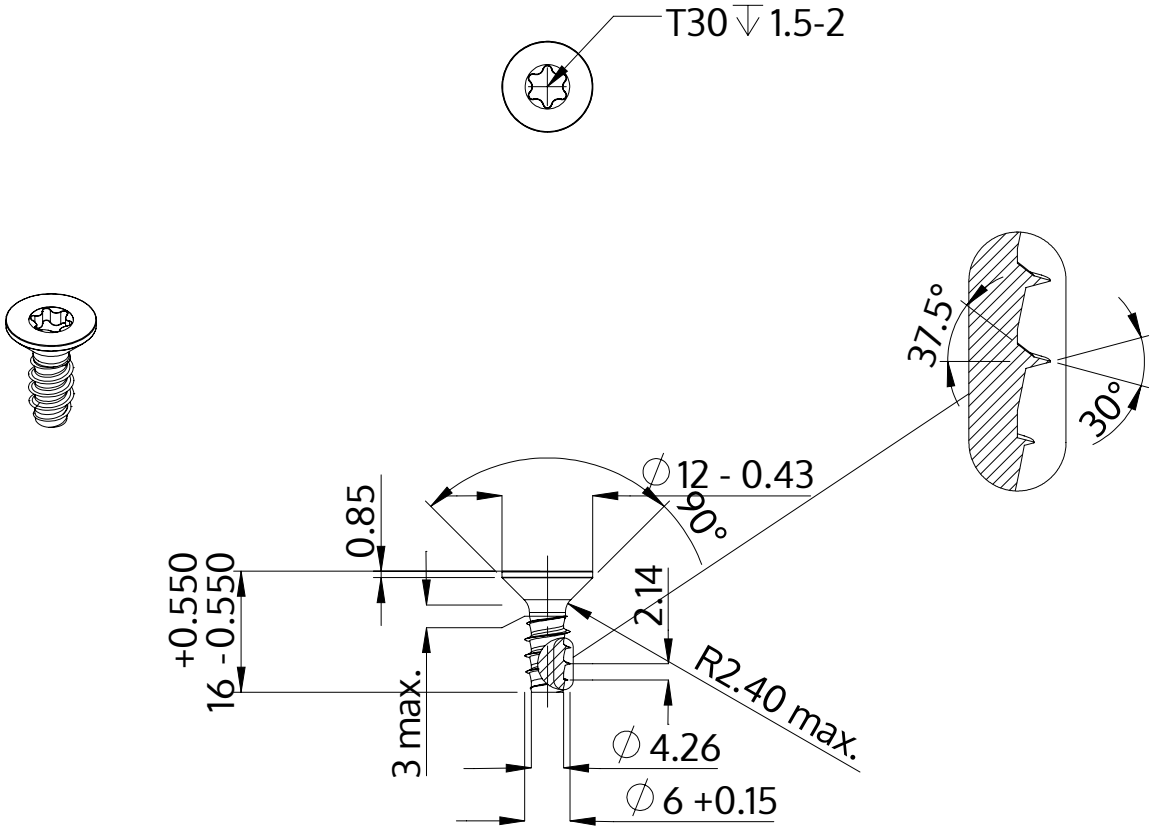

Описание	STP41 6.0x16.0 - T30
Материал	Нержавеющая сталь A2
Поверхность	чёрный
Вес	3.310 kg / 1000 Штука

SCREWERK	**STP410600160J**	
Метрический чертеж A4	Шкала 1:1	2024-10