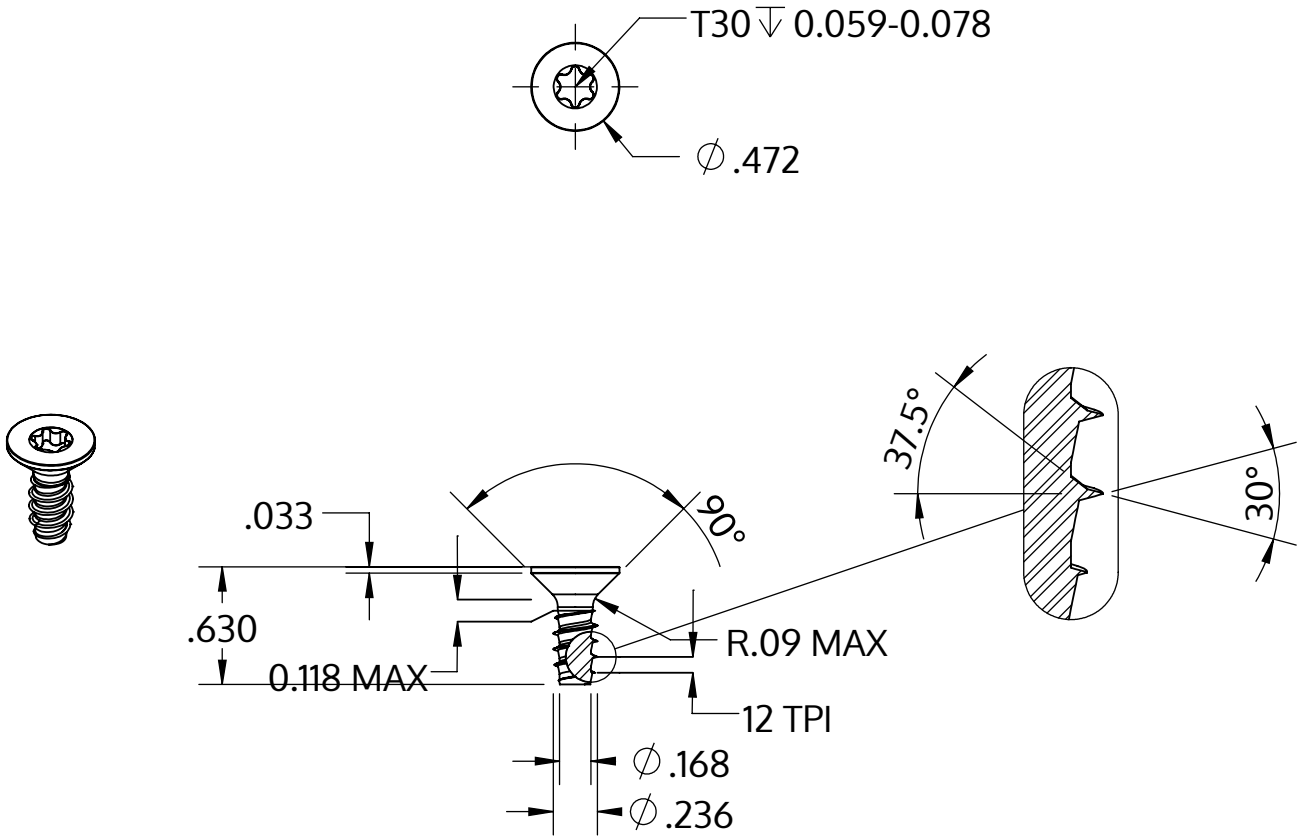

Metric size	M6 x 2.14 mm
US size (converted)	#0.236-12
	Tolerances [inch]
Length	+/- 0.021
Head diameter	+0 / -0.016
Head height	
Thread diameter	+0.005 / -0

Описание	STP41 6.0x16.0 - T30
Материал	Нержавеющая сталь A2
Поверхность	чёрный
Вес	3.310 kg / 1000 Штука

SCREWERK	**STP410600160J**	
_Zoll Zeichnung Größe A	Шкала 1:1	2024-10