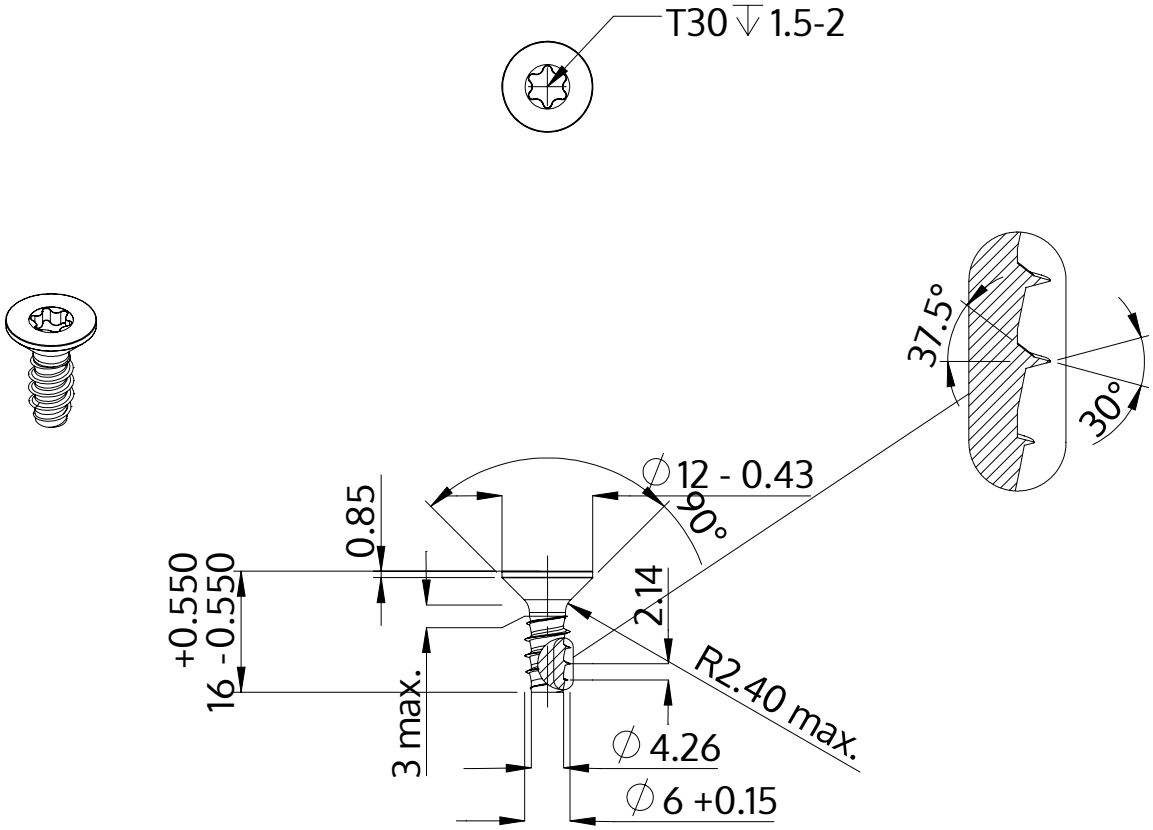


| | |
|---|---|
| Description | STP41 6.0x16.0 - T30 |
| Matière | Acier,trempé et revenu |
| Surface | Zinc Nickel passivé noir, trempée, scéllée |
| Poids | 3.310 kg / 1000 Unité |

| | | |
|---|---|---|
| SCREWERK | **STP410600160B** | |
| Dessin métrique A4 | Redimensionner None:1 | 2024-04 |