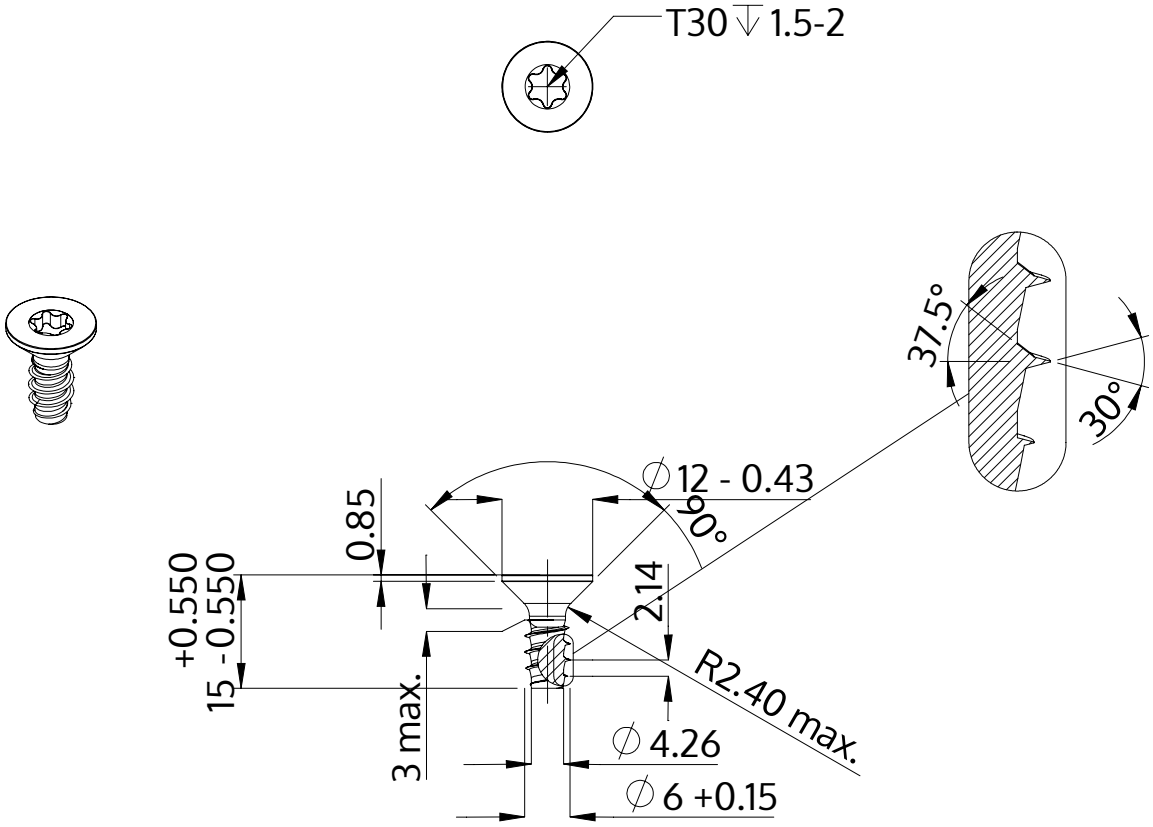

Popis	STP41 6.0x15.0 - T30
Materiál	Nerezová ocel A2
Povrch	holá, mořená a pásová ocel
Hmotnost	3.174 kg / 1000 Kus

SCREWERK	**STP410600150E**	
Metric výkres A4	Měřítko 1:1	2024-10