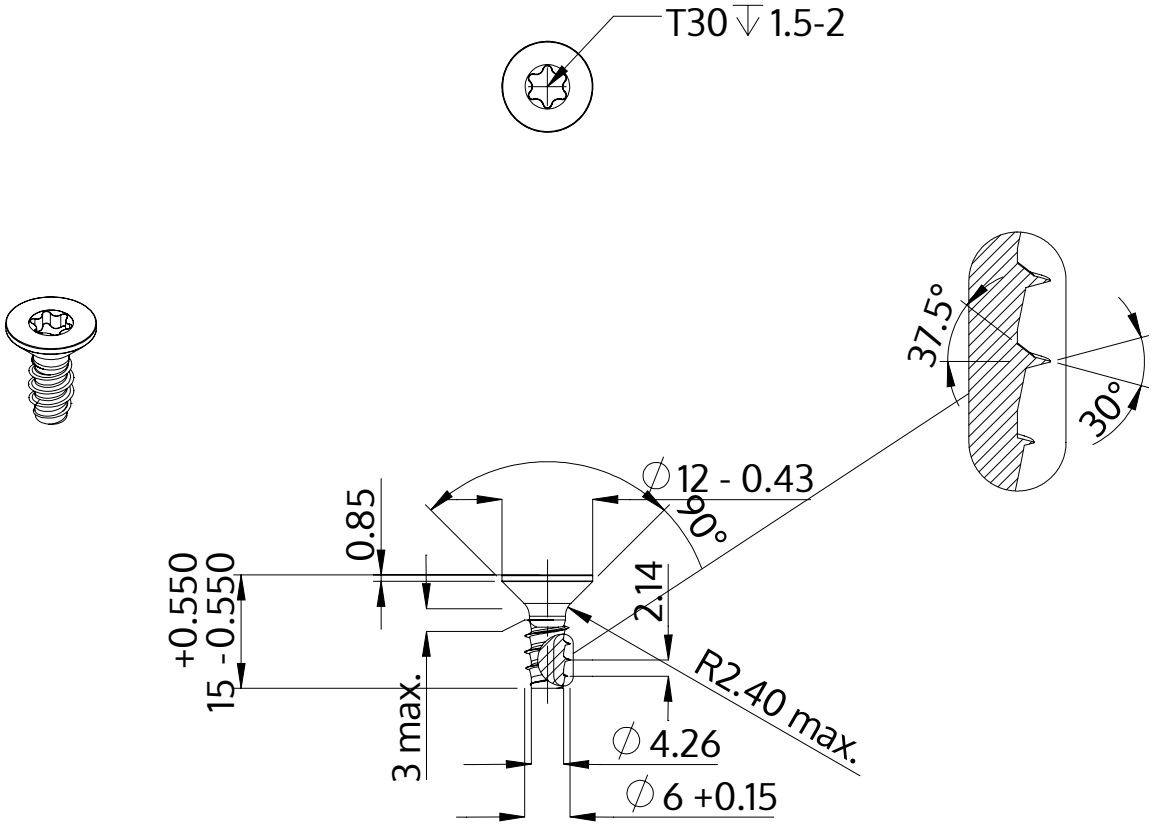

Açıklaması	STP41 6.0x15.0 - T30
Malzeme	Paslanmaz Çelik A4
Kaplama	Parlak, cilalanmış ve pasifleştirilmiştir
Ağırlık	3.174 kg / 1000 Adet

SCREWERK	**STP410600150C**	
Metrik çizim A4	Ölçeklendirme None:1	2024-04