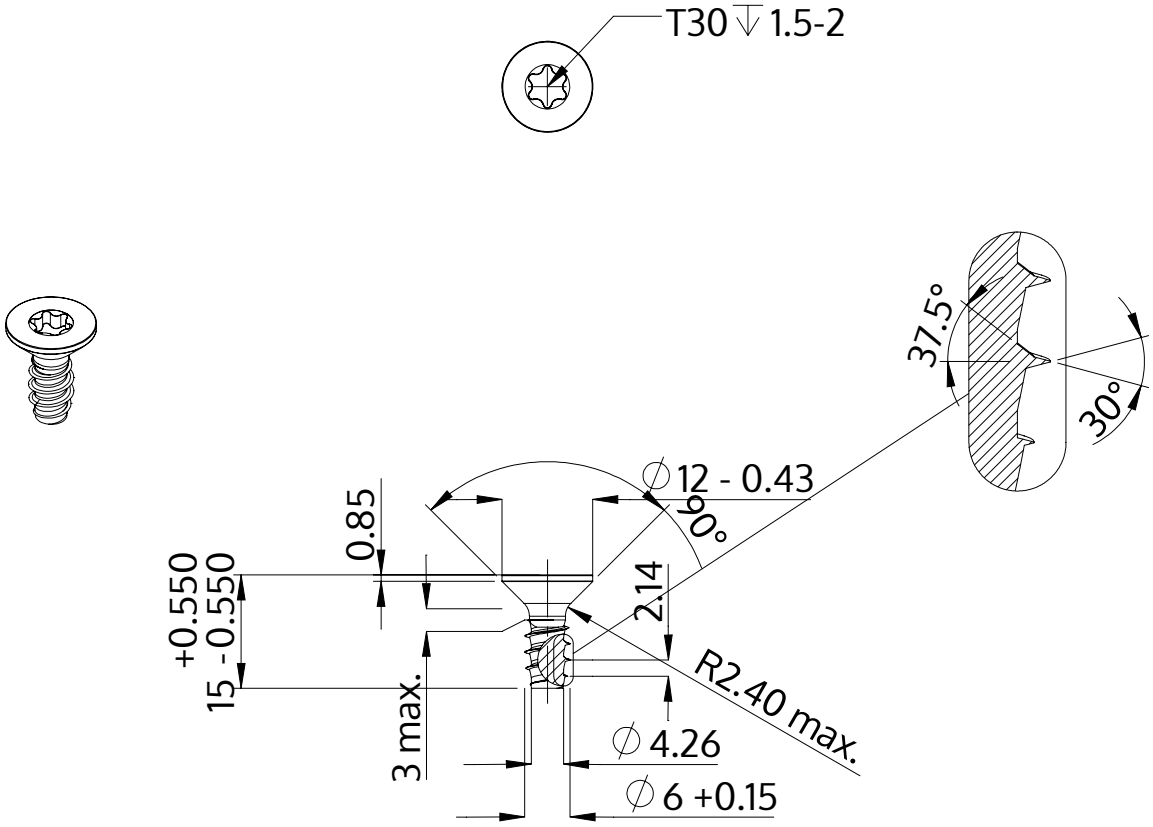

Beskrivning	STP41 6.0x15.0 - T30
Material	stål, härdat
Yta	ZnNi svart-passiviserad/Cr-VI-fri, härdad, förseglad
Vikt	3.174 kg / 1000 styck

SCREWERK	**STP410600150B**	
Metrisk skiss A4	Skala 1:1	2024-10