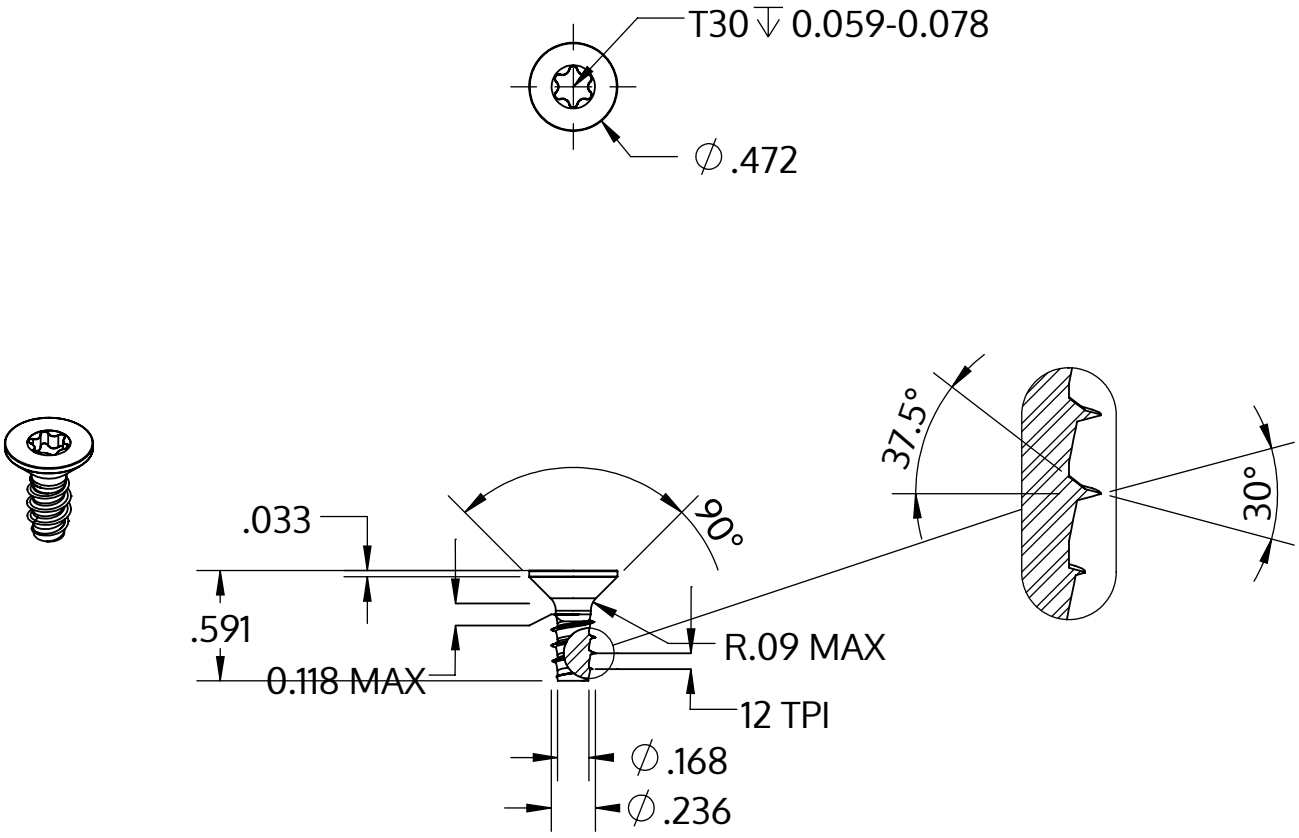

Metric size	M6 x 2.14 mm
US size (converted)	#0.236-12
	Tolerances [inch]
Length	+/- 0.021
Head diameter	+0 / -0.016
Head height	
Thread diameter	+0.005 / -0

Описание	STP41 6.0x15.0 - T30
Материал	сталь, упрочненная
Поверхность	ZnNi, черная пассивировка+отжиг+масло
Вес	3.174 kg / 1000 Штука

SCREWERK

STP410600150B

_Zoll Zeichnung Größe A	Шкала 1:1	2024-10