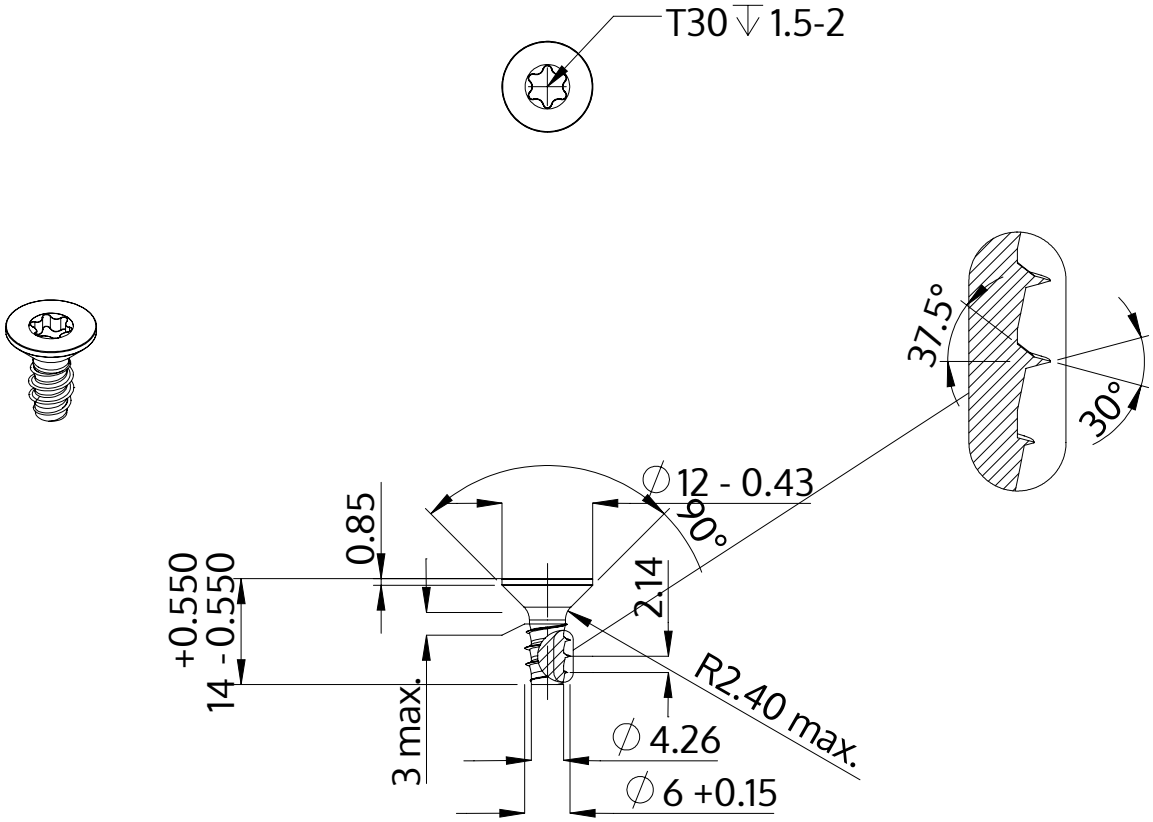

Описание	STP41 6.0x14.0 - T30
Материал	стомана, закалена
Повърхност	Цинково покритие 5-7 µm,топлинна обработка, синьо / прозрачно пасивиране
Тегло	3.039 kg / 1000 Бройка

SCREWERK	**STP410600140S**	
Метричен дизайн A4	Мащаб None:1	2024-04