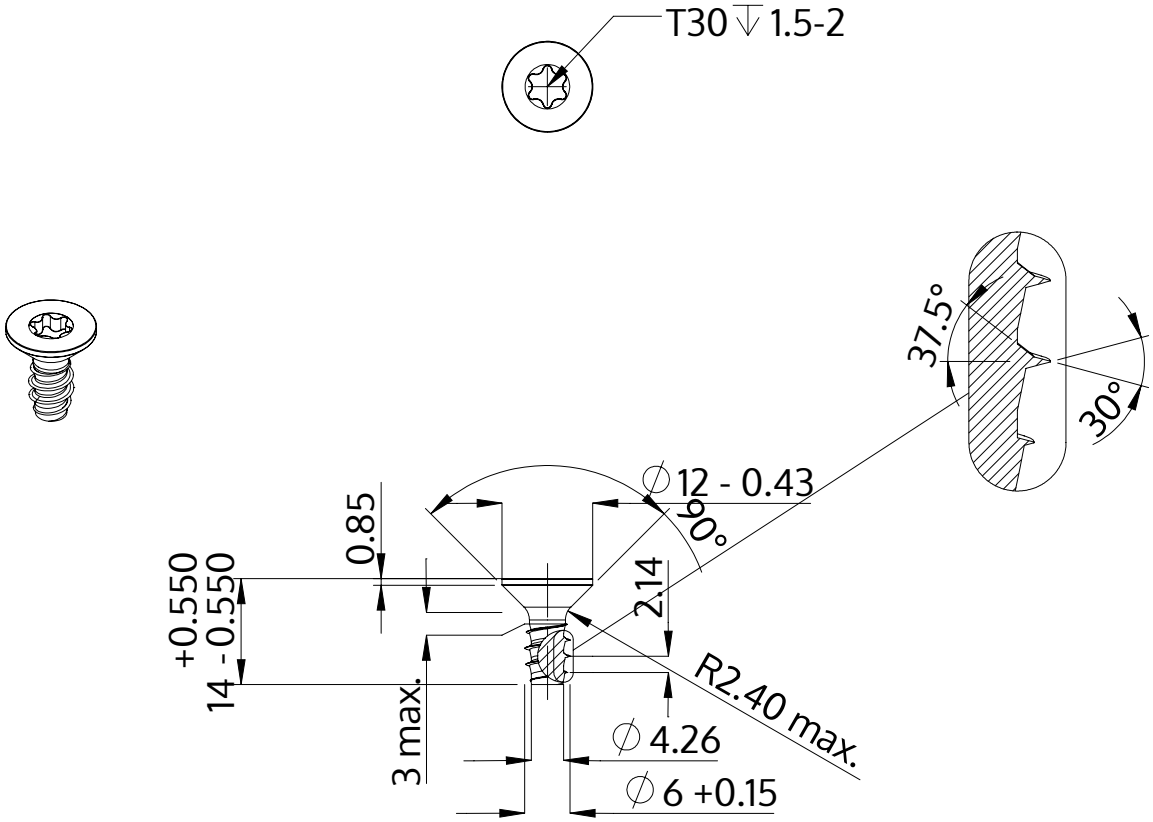

Description	STP41 6.0x14.0 - T30
Matière	acier inoxydable A2
Surface	noir
Poids	3.039 kg / 1000 Unité

SCREWERK	**STP410600140J**	
Dessin métrique A4	Redimensionner 1:1	2024-05