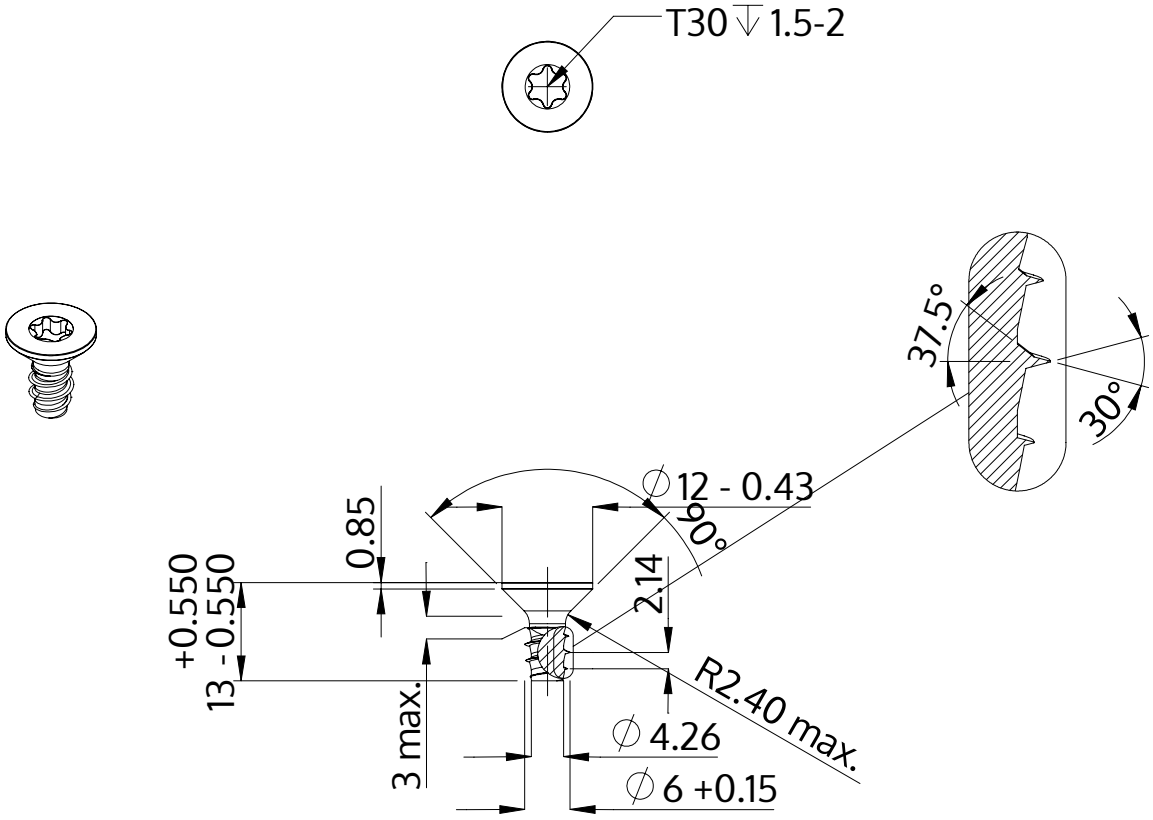

Açıklaması	STP41 6.0x13.0 - T30
Malzeme	Paslanmaz Çelik A2
Kaplama	Parlak, cilalanmış ve pasifleştirilmiştir
Ağırlık	2.903 kg / 1000 Adet

SCREWERK	**STP410600130E**	
Metrik çizim A4	Ölçeklendirme 1:1	2024-10