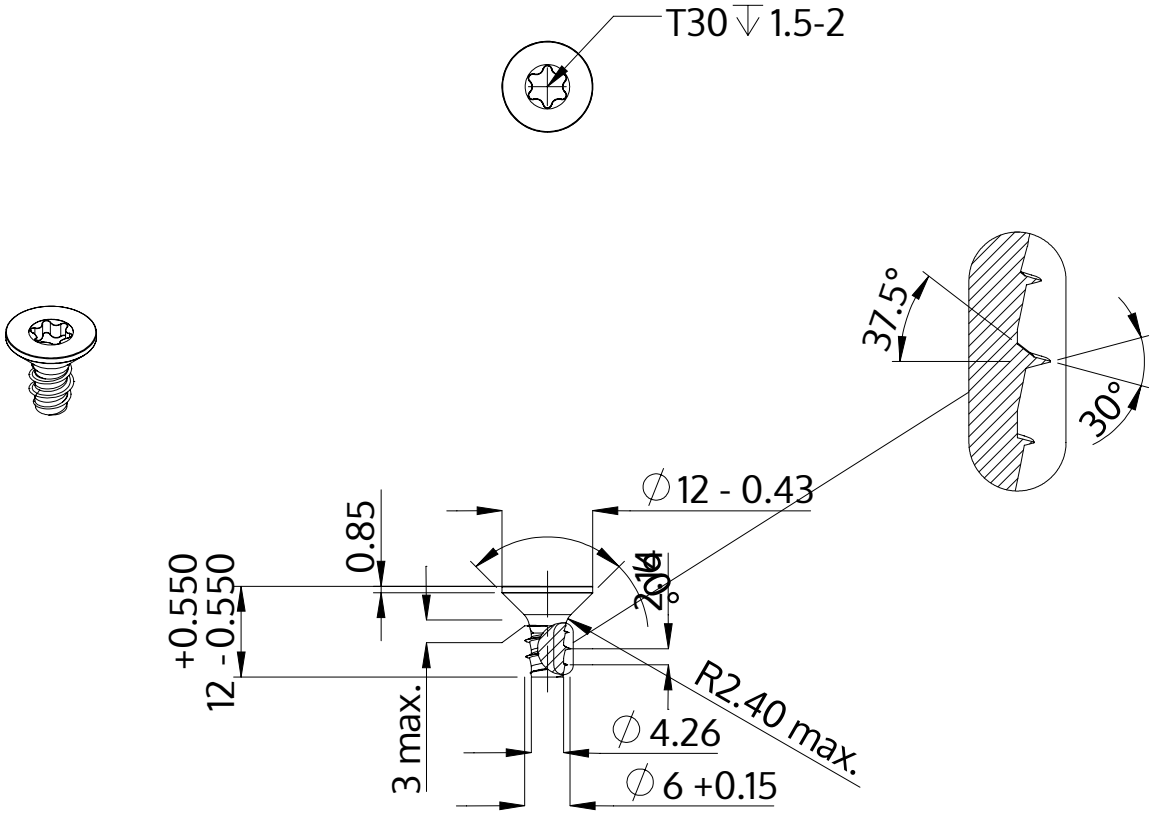

Descrizione	STP41 6.0x12.0 - T30
Materiale	acciaio, temprato
Superficie	zincato 5-7 micron, ricotto, blu / trasparente passivato
Peso	2.767 kg / 1000 pezzi

SCREWERK	**STP410600120S**	
Disegno metrico A4	Scala 1:1	2024-10