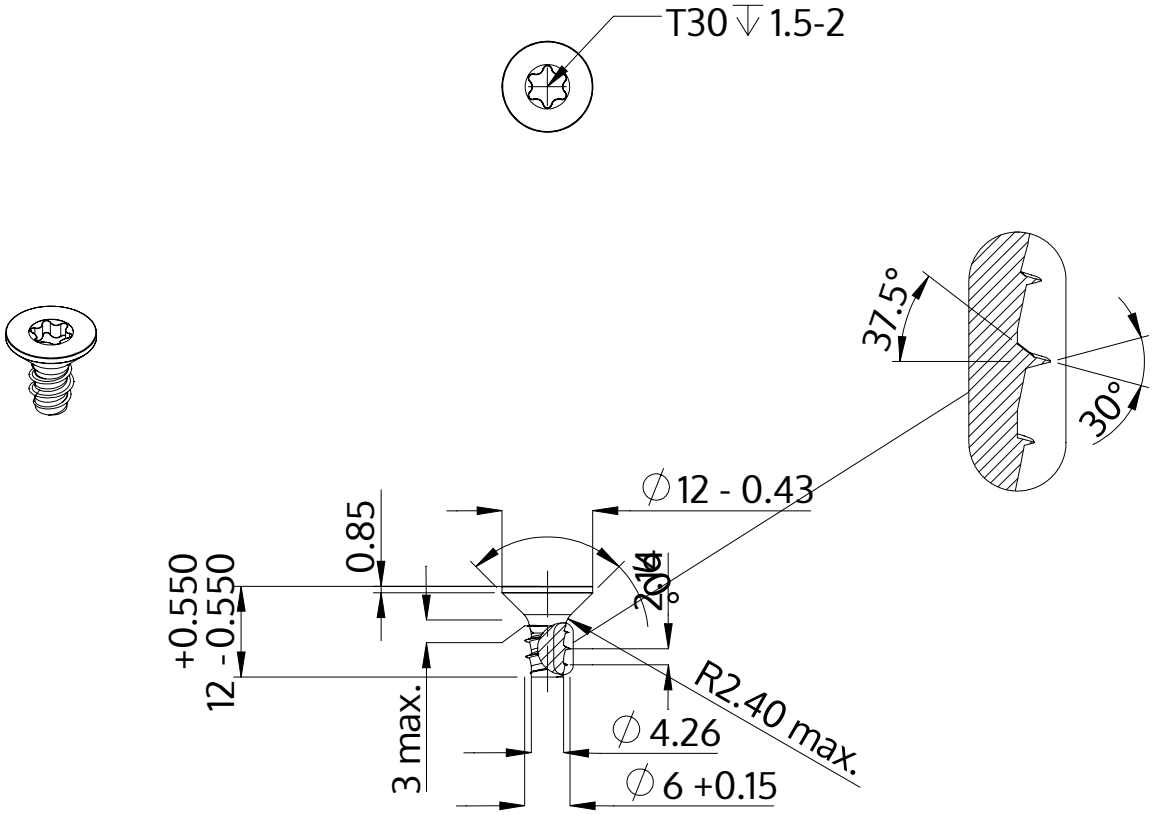

Beschreibung	STP41 6.0x12.0 - T30
Werkstoff	Edelstahl A4
Oberfläche	blank, gebeizt und passiviert
Gewicht	2.767 kg / 1000 Stück

SCREWERK	**STP410600120C**	
Metrische Zeichnung A4	Skalierung 1:1	2024-10