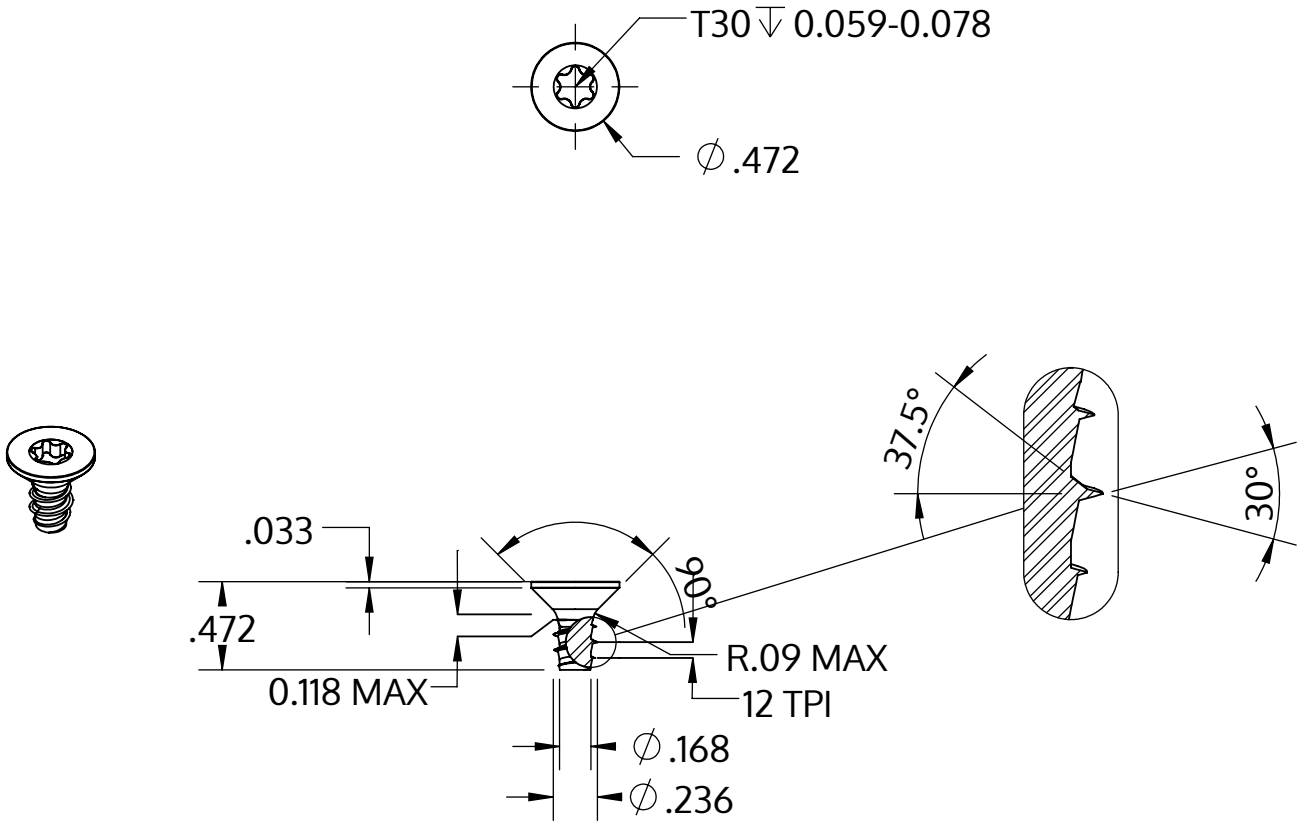

Metric size	M6 x 2.14 mm
US size (converted)	#0.236-12
	Tolerances [inch]
Length	+/- 0.021
Head diameter	+0 / -0.016
Head height	
Thread diameter	+0.005 / -0

Beskrivning	STP41 6.0x12.0 - T30
Material	stål, härdat
Yta	ZnNi svart-passiviserad/Cr-VI-fri, härdad, förseglad
Vikt	2.767 kg / 1000 styck

SCREWERK	**STP410600120B**	
_Zoll Zeichnung Größe A	Skala 1:1	2024-10