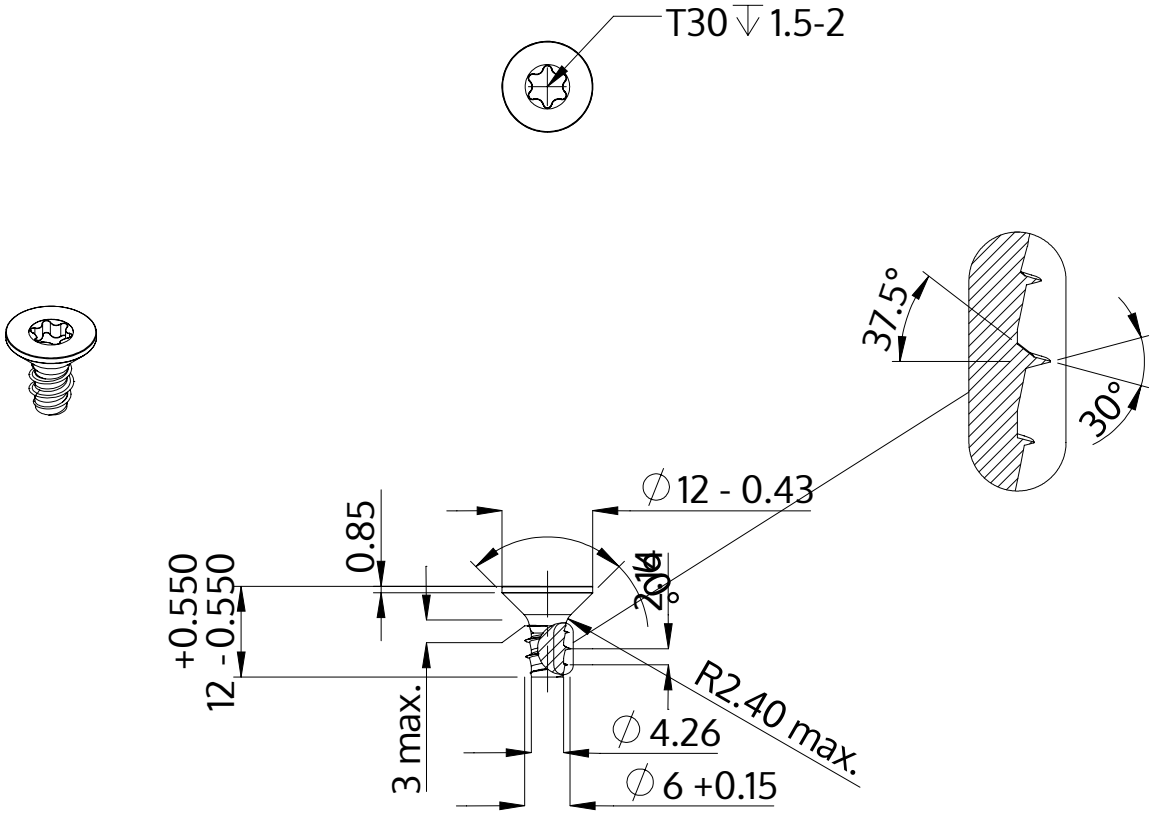

Описание	STP41 6.0x12.0 - T30
Материал	стомана, закалена
Повърхност	цинково и никелово покритие, Черен, пасивиран, темпериран, херметизация
Тегло	2.767 kg / 1000 Бройка

SCREWERK	**STP410600120B**	
Метричен дизайн A4	Мащаб 1:1	2024-10