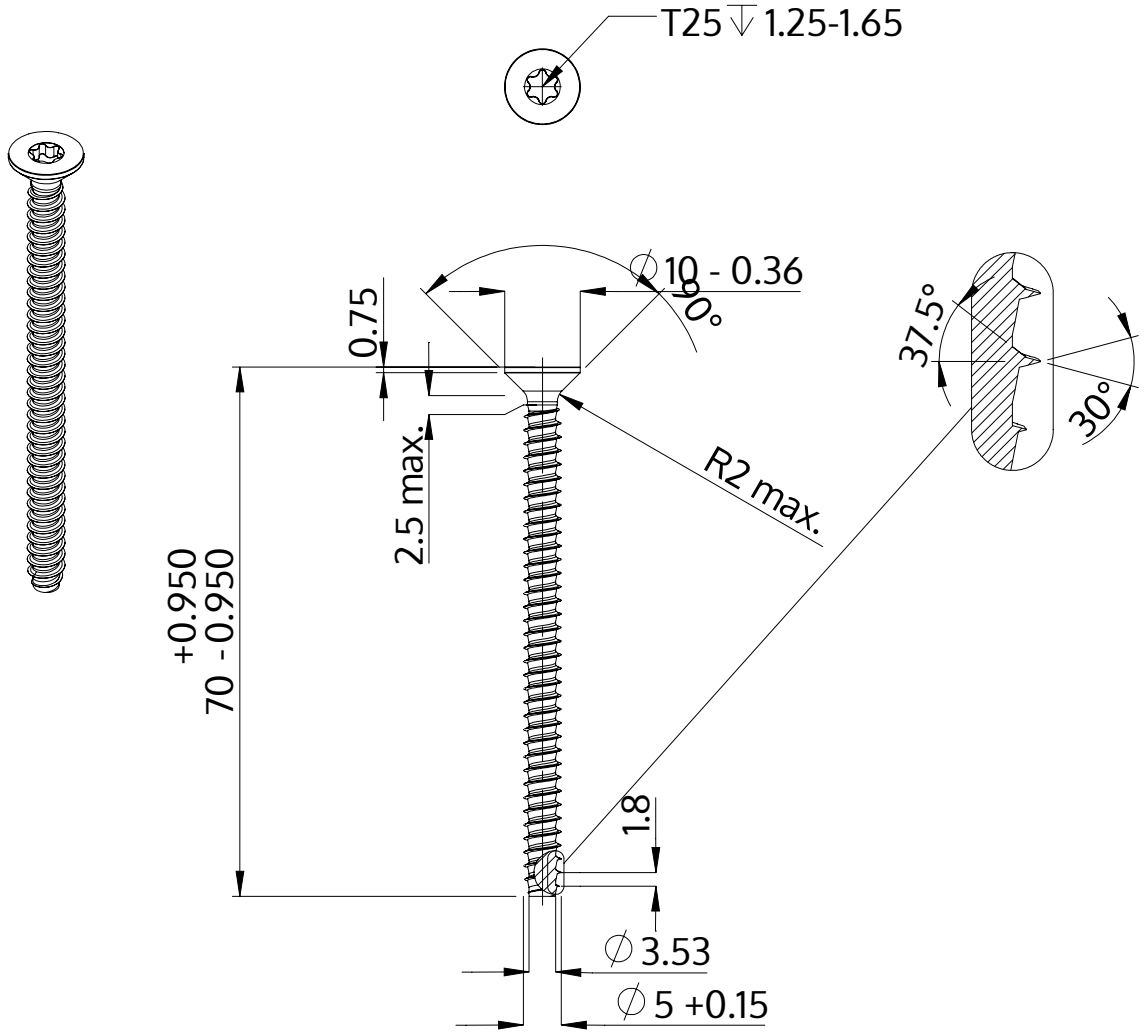

Descriere	STP41 5.0x70.0 - T25
Material	oțel, călit
Exterior	zincat 5-7 µm, recopt, pasivat transparent/albastru
Greutate	7.337 kg / 1000 unități

SCREWERK	**STP410500700S**	
Desen metric A4	Scalarea 2:1	2024-10