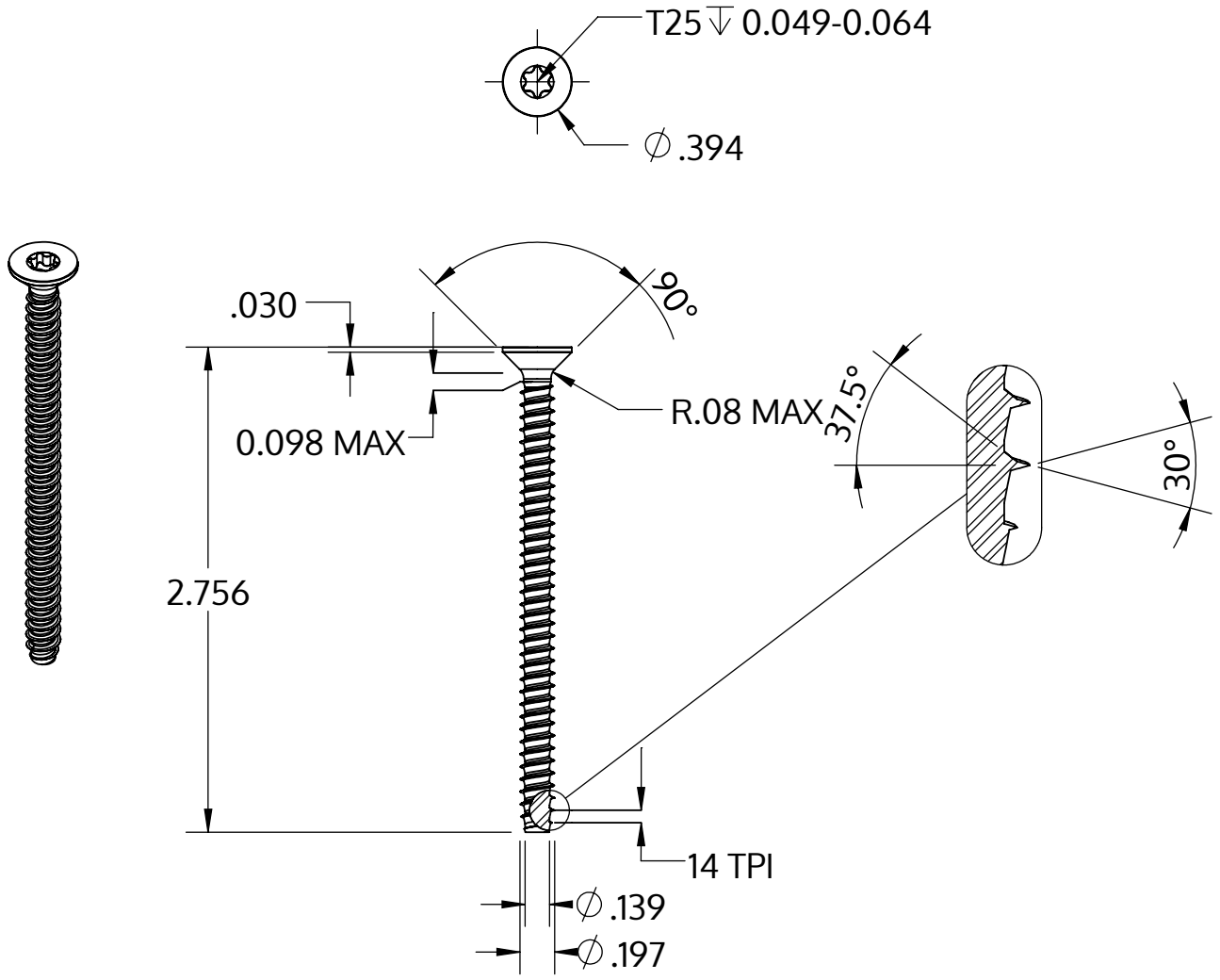

Metric size	M5 x 1.8 mm
US size (converted)	#11-14
	Tolerances [inch]
Length	+/- 0.037
Head diameter	+0 / -0.014
Head height	
Thread diameter	+0.005 / -0

Popis	STP41 5.0x70.0 - T25
Materiál	Temperovaná ocel
Povrch	Pozinkovaná 5-7 µm, temperovaná, modrá, pasivovaná průhledně
Hmotnost	7.337 kg / 1000 Kus

SCREWERK	**STP410500700S**	
_Zoll Zeichnung Größe A	Měřítko 2:1	2024-10