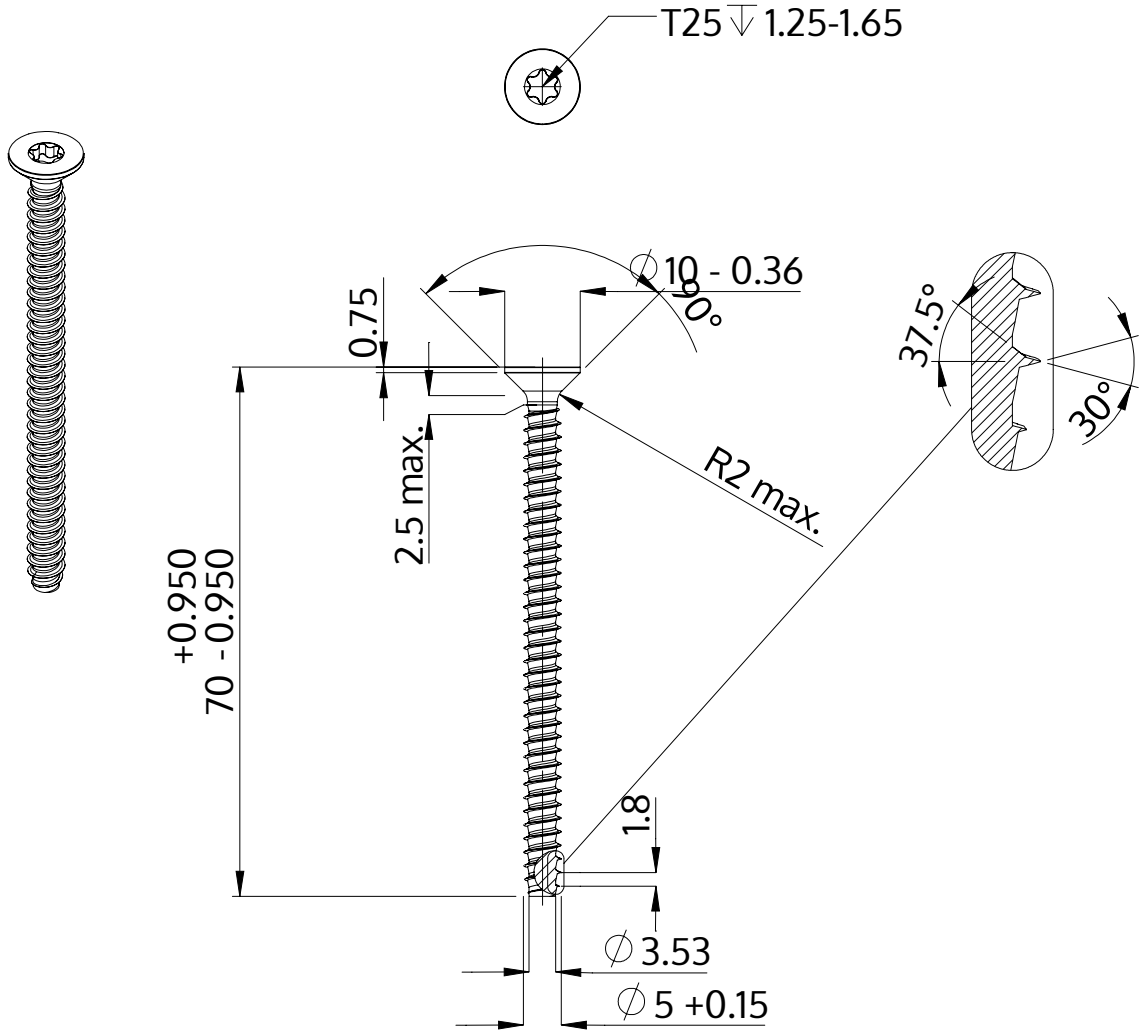

Beskrivning	STP41 5.0x70.0 - T25
Material	stål, härdat
Yta	ZnNi svart-passiviserad/Cr-VI-fri, härdad, förseglad
Vikt	7.337 kg / 1000 styck

SCREWERK	**STP410500700B**	
Metrisk skiss A4	Skala None:1	2024-04