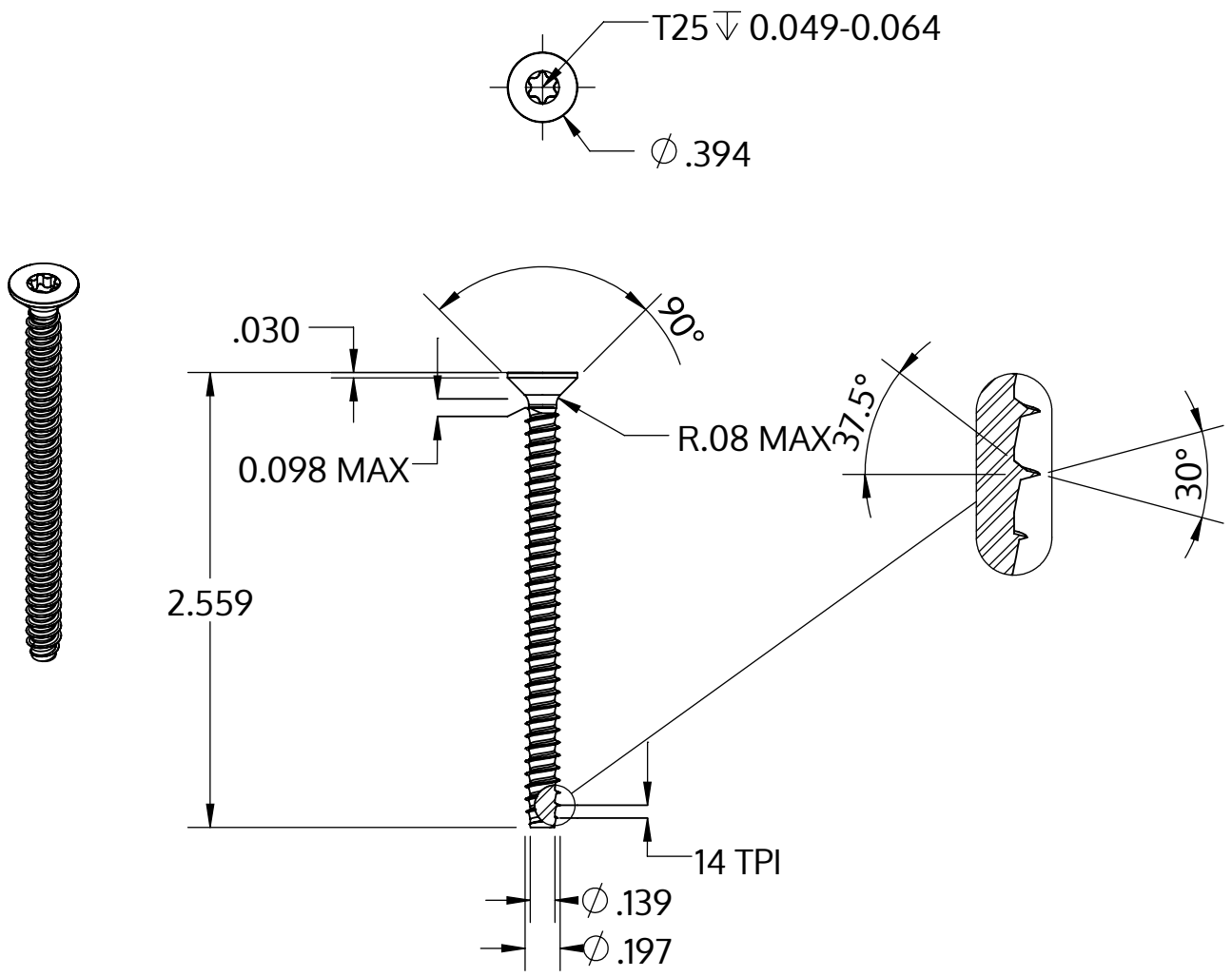

Metric size	M5 x 1.8 mm
US size (converted)	#11-14
	Tolerances [inch]
Length	+/- 0.037
Head diameter	+0 / -0.014
Head height	
Thread diameter	+0.005 / -0

Açıklaması	STP41 5.0x65.0 - T25
Malzeme	Çelik, sertleştirilmiş
Kaplama	galvanizli 5-7 µm, temperliö mavi / şeffaf pasifleştirilmiştir
Ağırlık	6.864 kg / 1000 Adet

SCREWERK	**STP410500650S**	
_Zoll Zeichnung Größe A	Ölçeklendirme 2:1	2024-10