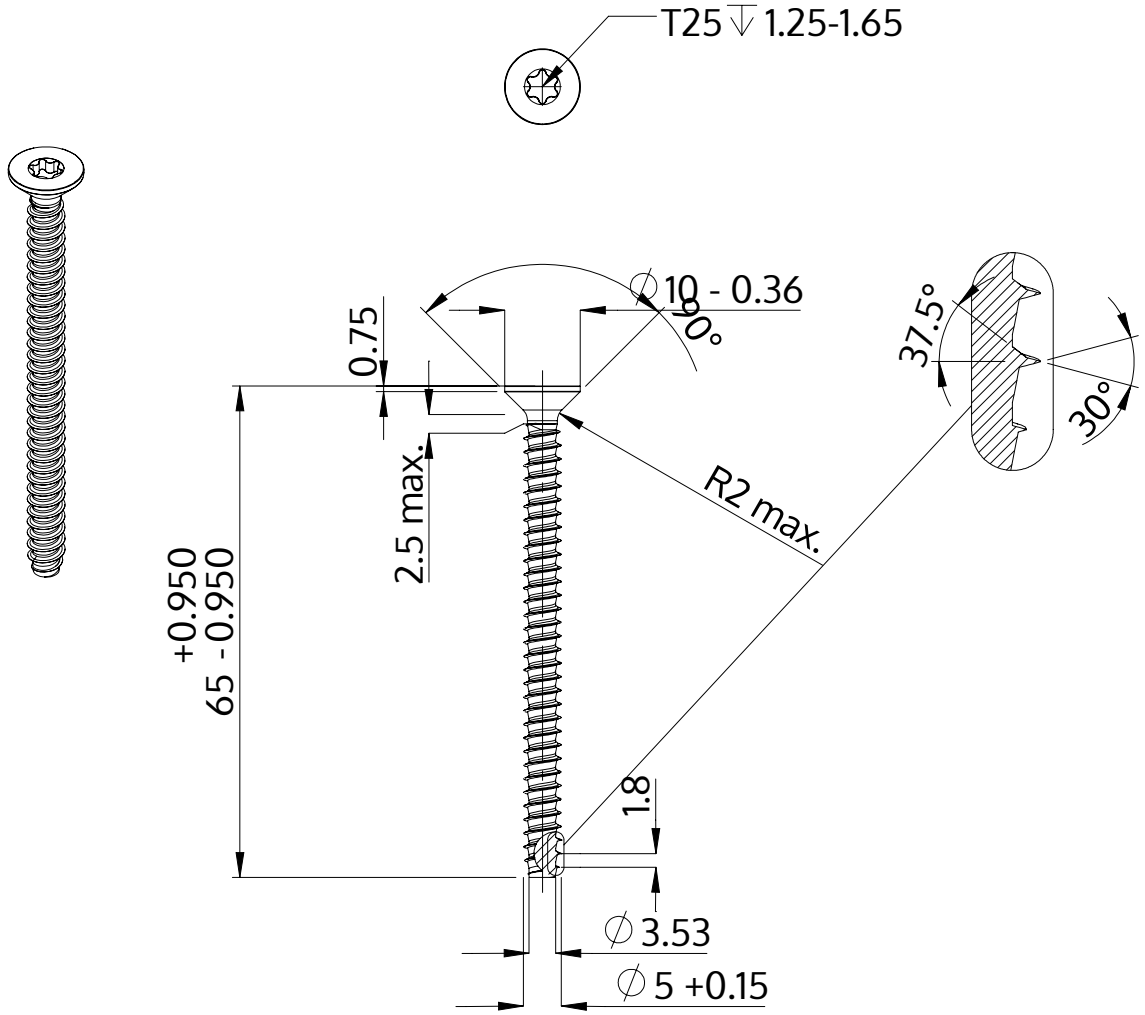

Описание	STP41 5.0x65.0 - T25
Материал	стомана, закалена
Повърхност	Цинково покритие 5-7 µm,топлинна обработка, синьо / прозрачно пасивиране
Тегло	6.864 kg / 1000 Бройка

SCREWERK	**STP410500650S**	
Метричен дизайн A4	Мащаб 2:1	2024-10