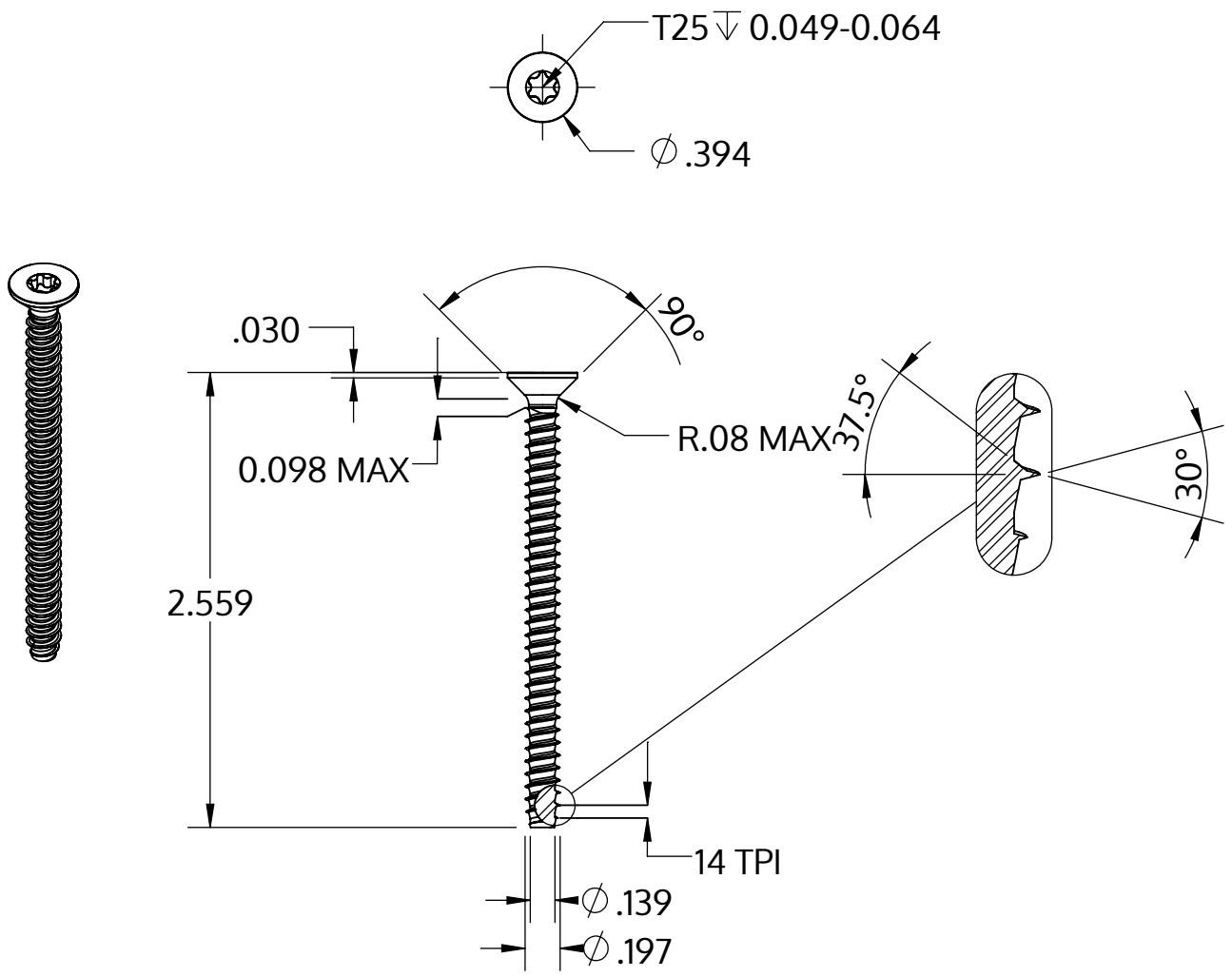

Metric size	M5 x 1.8 mm
US size (converted)	#11-14
	Tolerances [inch]
Length	+/- 0.037
Head diameter	+0 / -0.014
Head height	
Thread diameter	+0.005 / -0

Description	STP41 5.0x65.0 - T25
Matière	acier inoxydable A2
Surface	brillant décapé et passivé
Poids	6.864 kg / 1000 Unité

SCREWERK	**STP410500650E**	
_Zoll Zeichnung Größe A	Redimensionner 2:1	2024-10