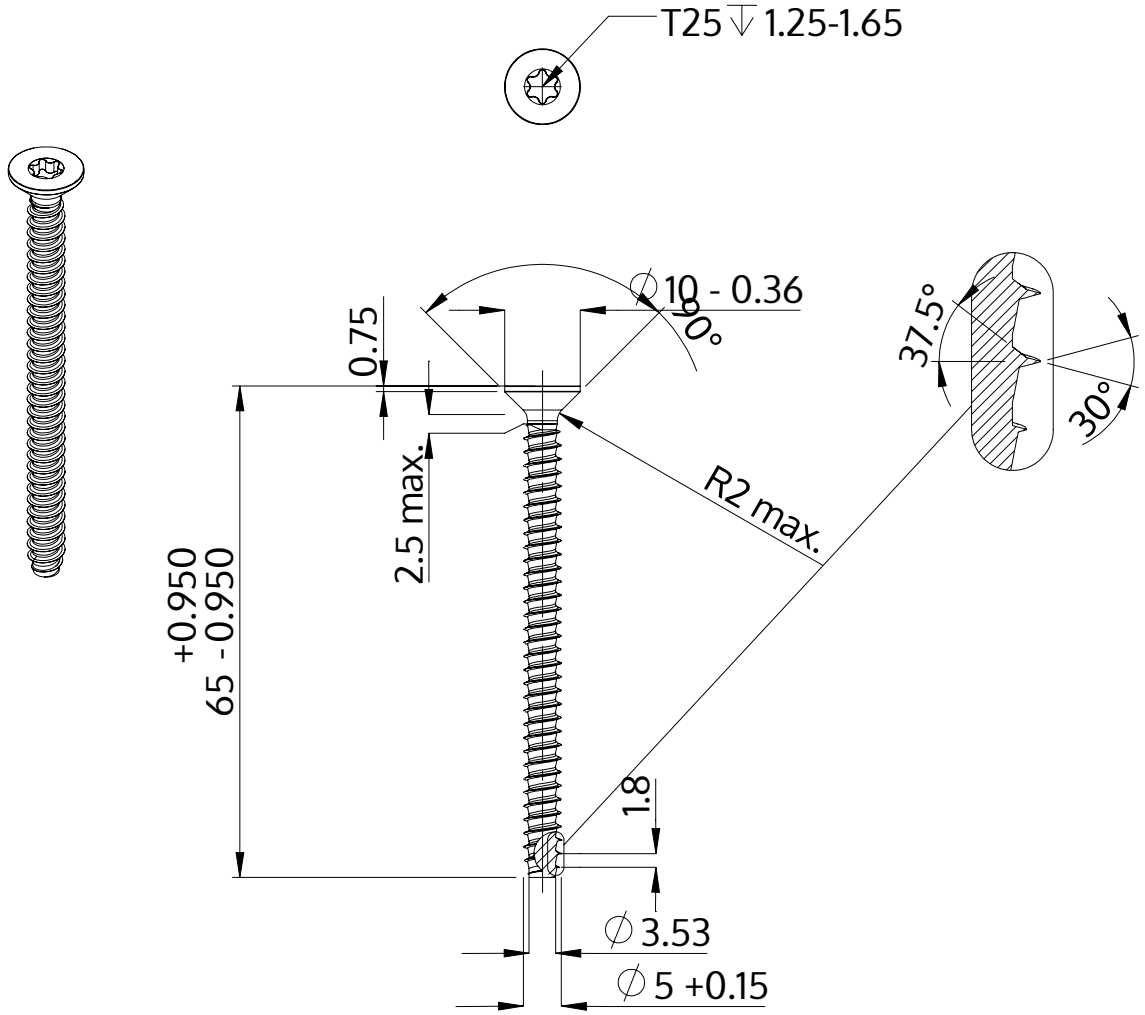

Description	STP41 5.0x65.0 - T25
Matière	acier inoxydable A2
Surface	brillant décapé et passivé
Poids	6.864 kg / 1000 Unité

SCREWERK	**STP410500650E**	
Dessin métrique A4	Redimensionner 2:1	2024-10