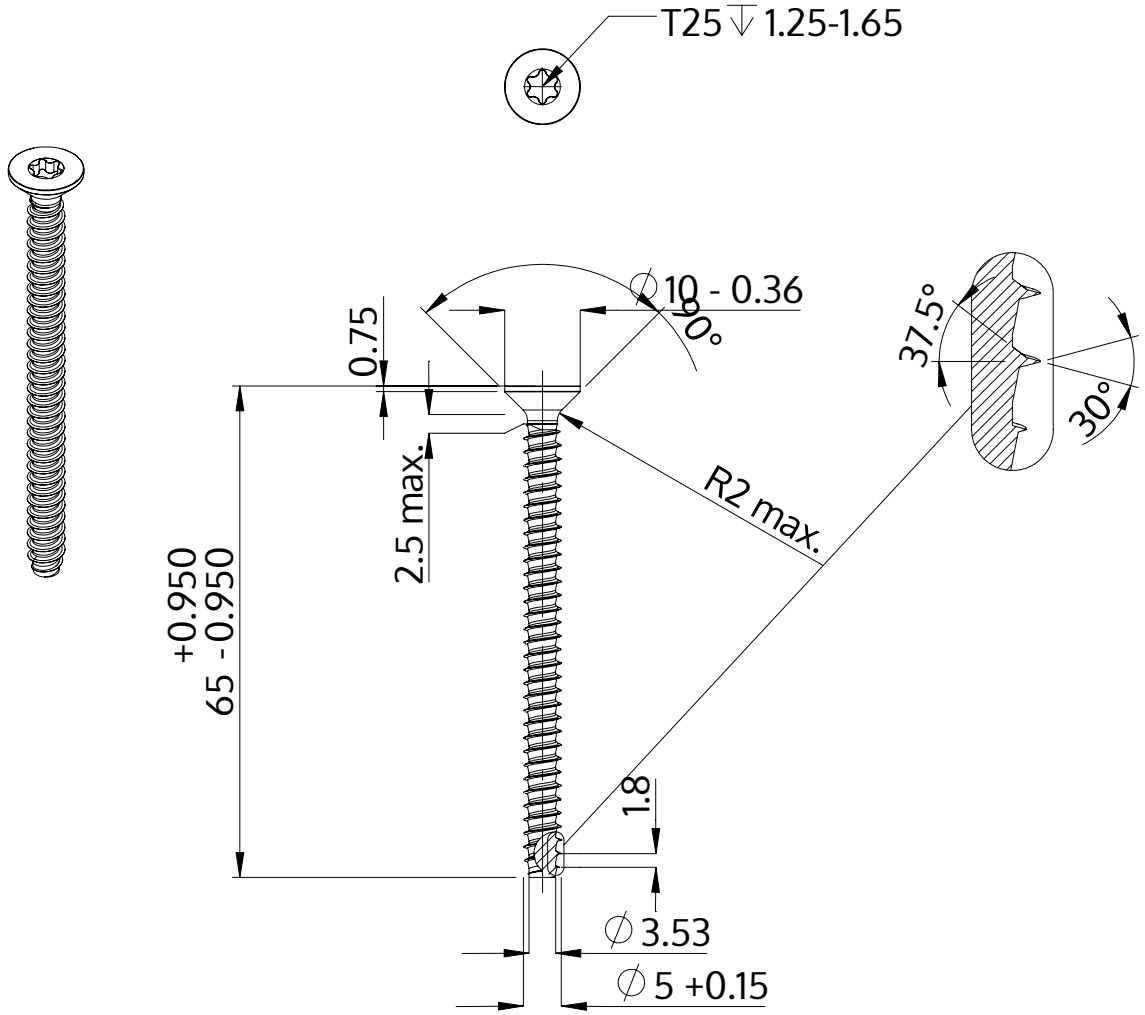

Beschreibung	STP41 5.0x65.0 - T25
Werkstoff	Edelstahl A2
Oberfläche	blank, gebeizt und passiviert
Gewicht	6.864 kg / 1000 Stück

SCREWERK	**STP410500650E**	
Metrische Zeichnung A4	Skalierung 2:1	2024-10