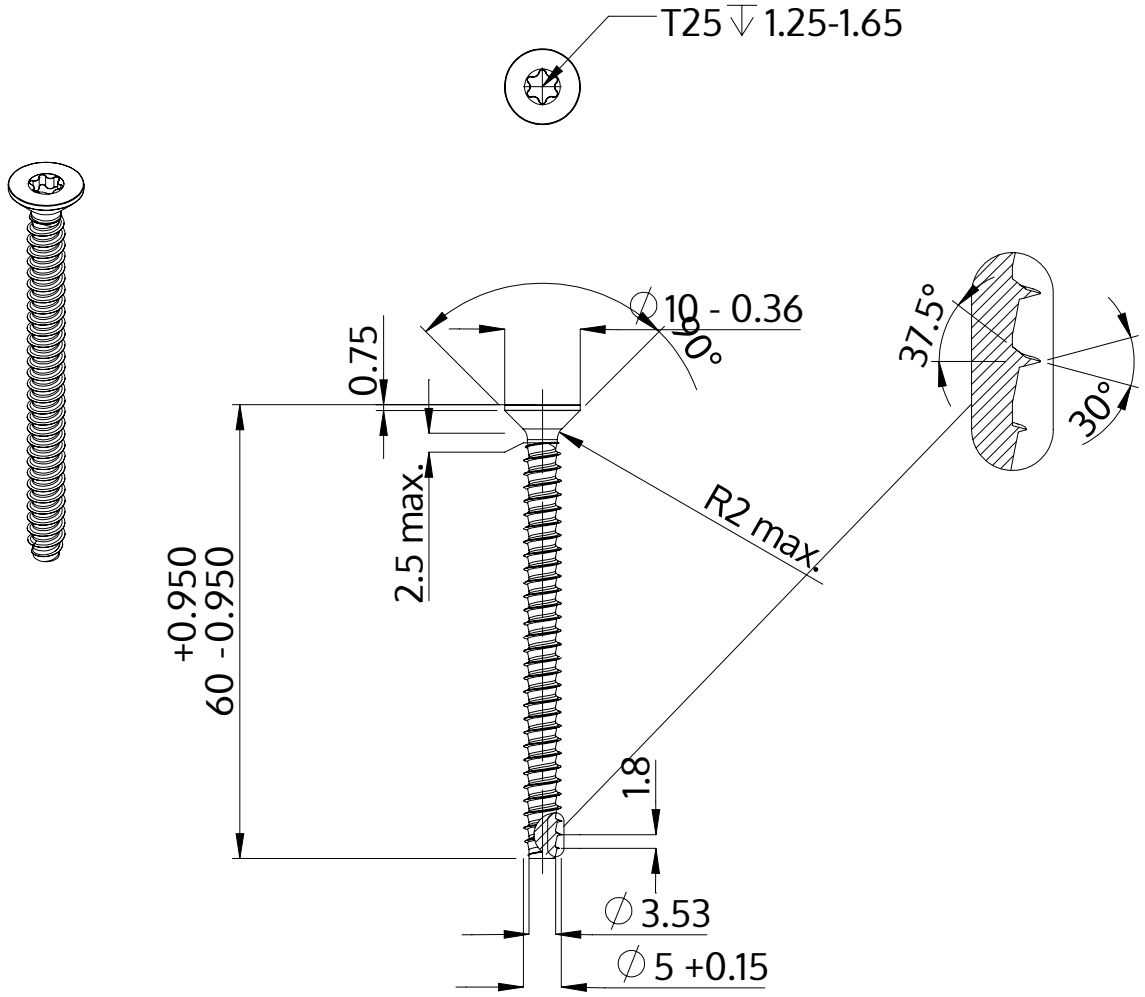

Beschrijving	STP41 5.0x60.0 - T25
Materiaal	roestvrij staal A2
Oppervlak	blank, geetst en gepassieveerd
Gewicht	6.391 kg / 1000 stuk

SCREWERK	**STP410500600E**	
Metrische tekening A4	Schaal 2:1	2024-05