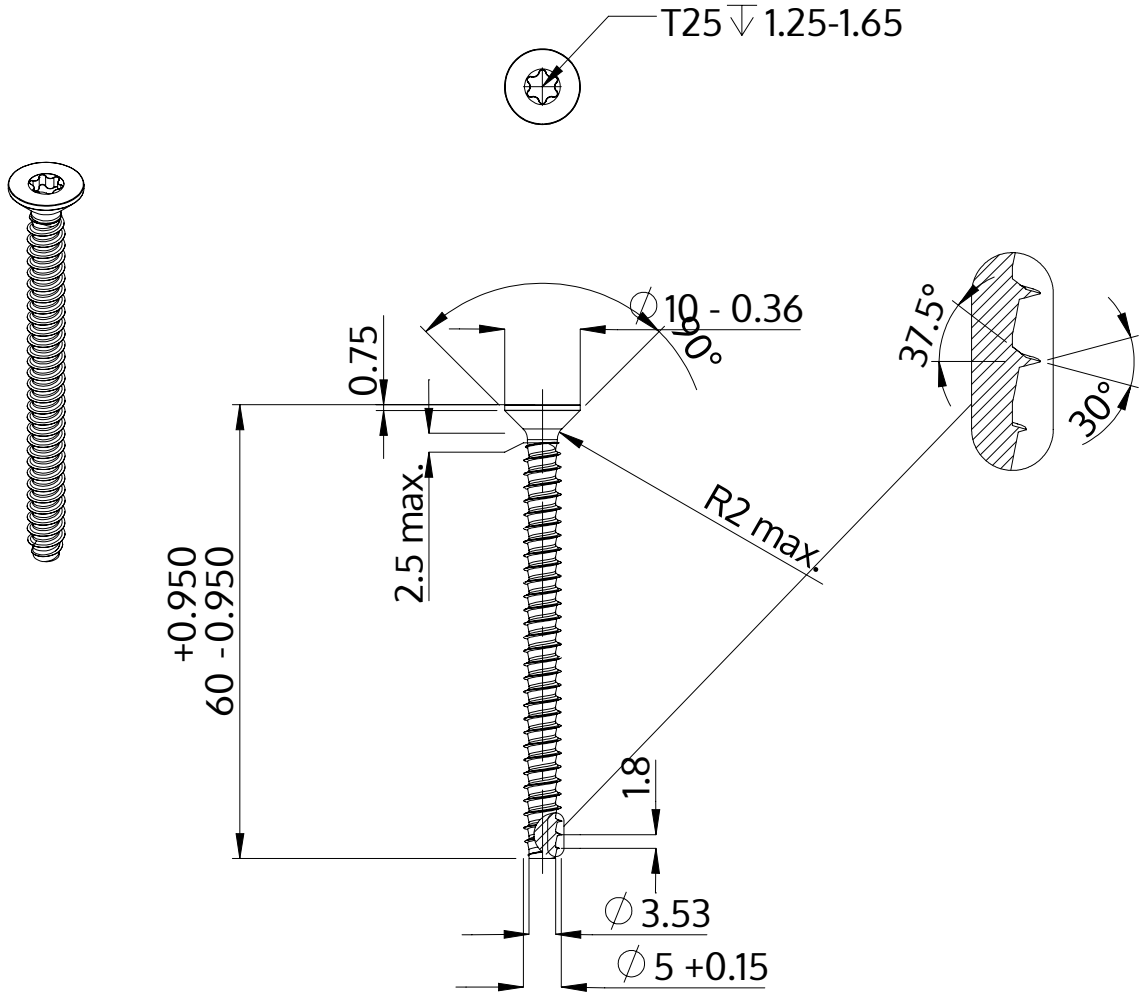

Popis	STP41 5.0x60.0 - T25
Materiál	Temperovaná ocel
Povrch	ZiNi černá-pasivovaná+temperovaná+utěsněná
Hmotnost	6.391 kg / 1000 Kus

SCREWERK	**STP410500600B**	
Metric výkres A4	Měřítko 2:1	2024-10