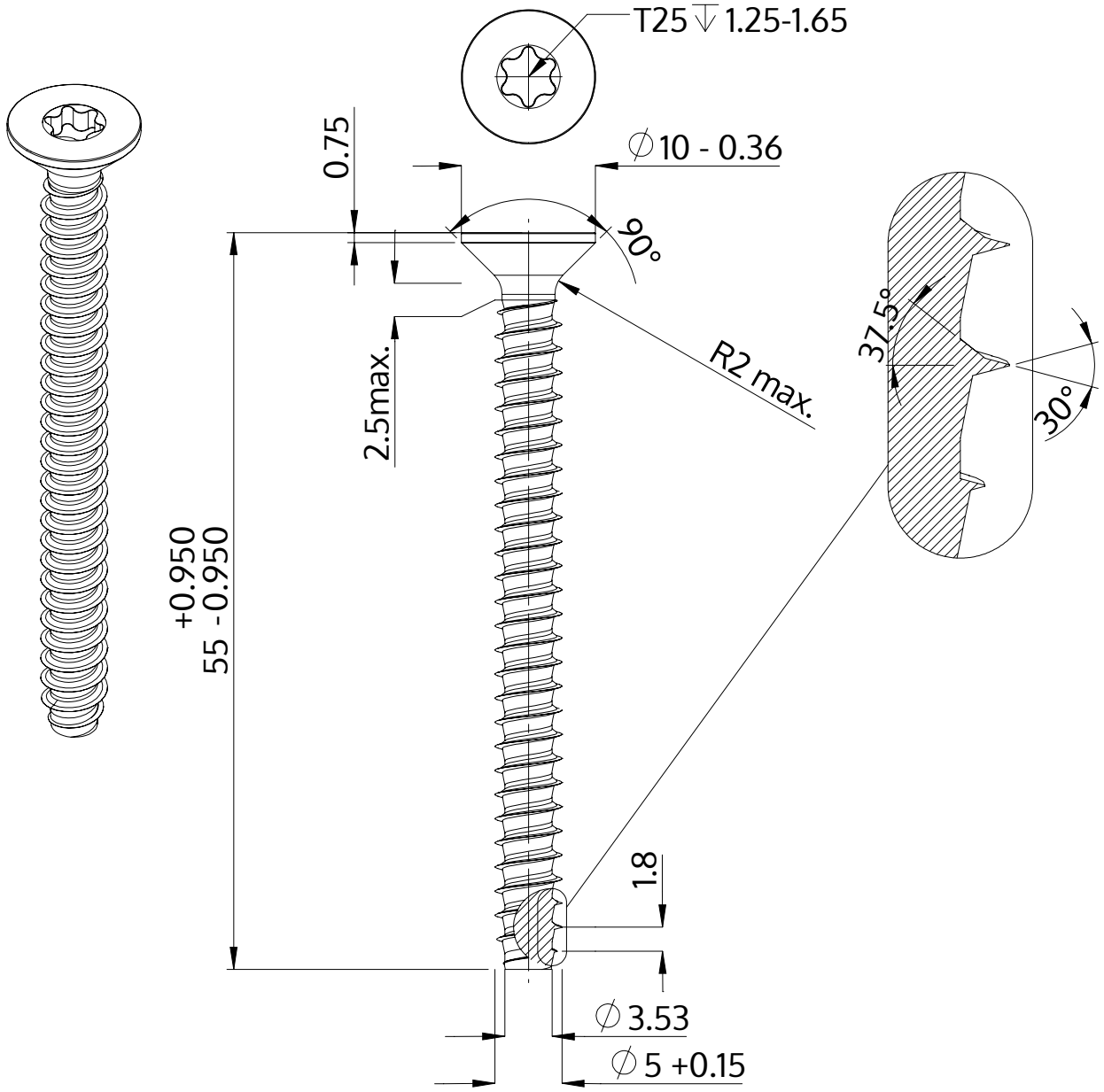

Описание	STP41 5.0x55.0 - T25
Материал	стомана, закалена
Повърхност	Цинково покритие 5-7 µm,топлинна обработка, синьо / прозрачно пасивиране
Тегло	5.918 kg / 1000 Бройка

SCREWERK	**STP410500550S**	
Метричен дизайн A4	Мащаб 2:1	2024-10