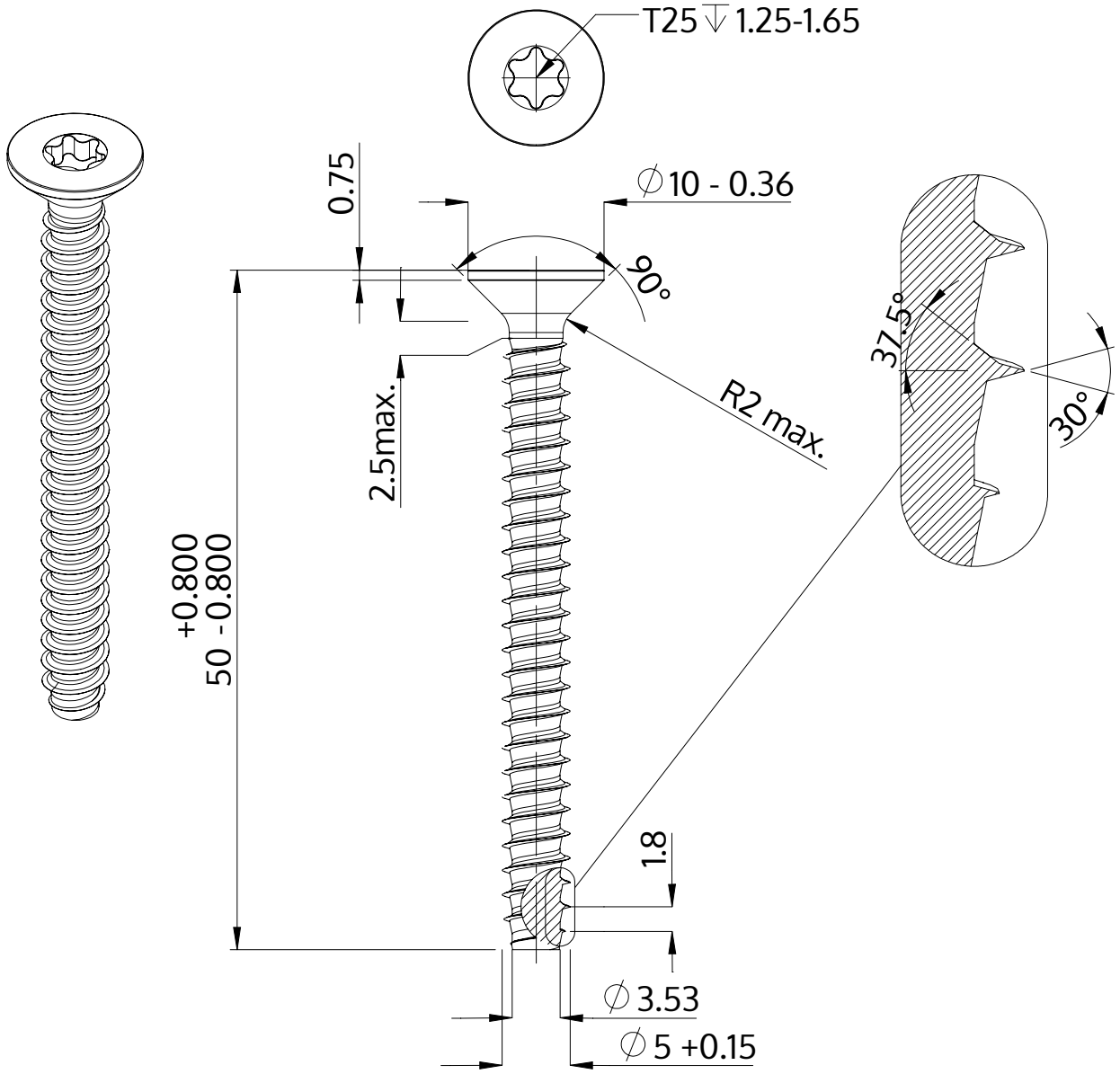

Beskrivning	STP41 5.0x50.0 - T25
Material	stål, härdat
Yta	förzinkad 5-7 µm, härdad, blå/transparent passiviserad
Vikt	5.445 kg / 1000 styck

SCREWERK	**STP410500500S**	
Metrisk skiss A4	Skala 2:1	2024-10