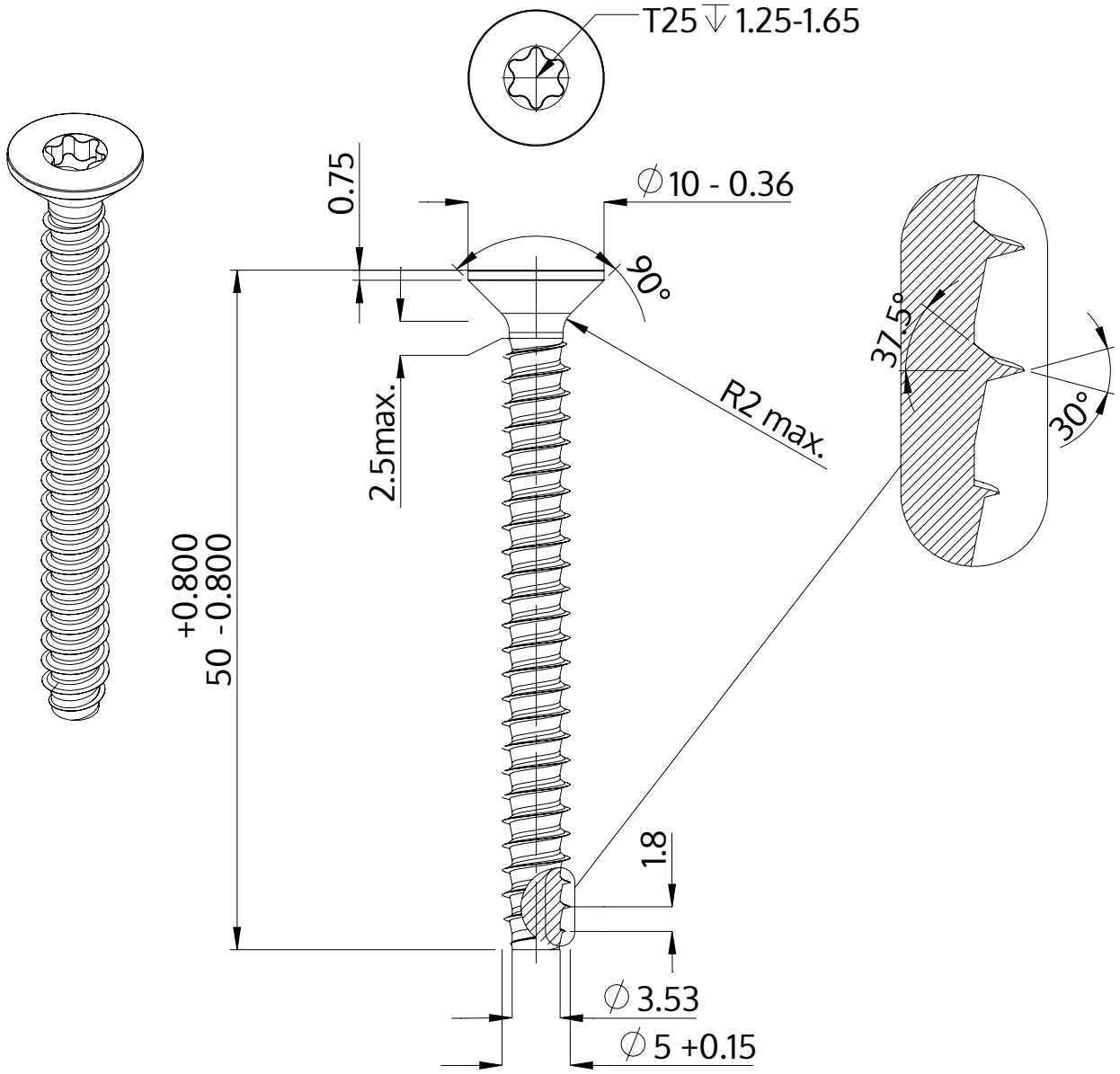

Descrizione	STP41 5.0x50.0 - T25
Materiale	acciaio inossidabile A2
Superficie	bianco-decapato e passivato
Peso	5.445 kg / 1000 pezzi

SCREWERK	**STP410500500E**	
Disegno metrico A4	Scala 2:1	2024-10