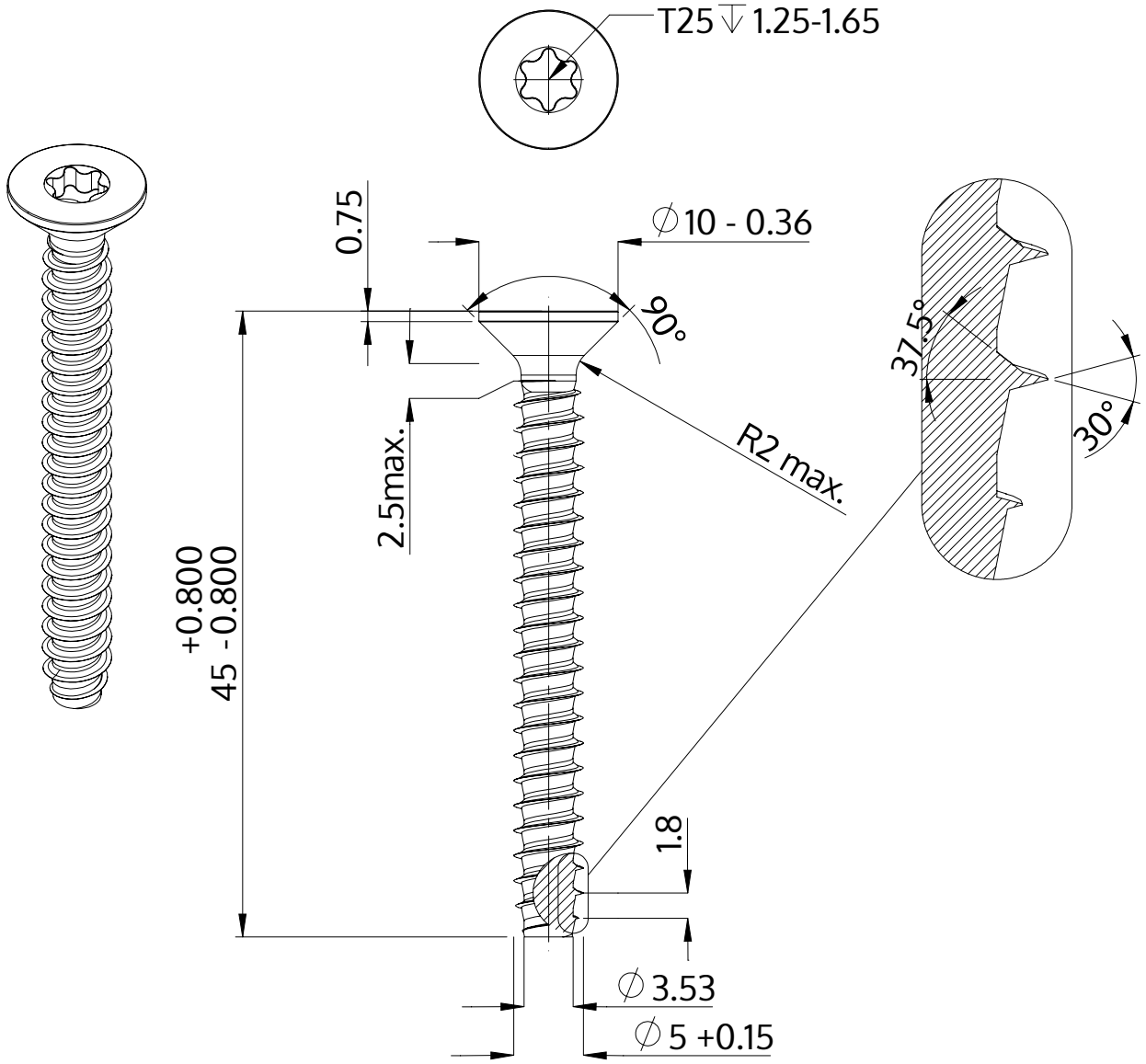

Opis	STP41 5.0x45.0 - T25
Materiał	Stal, hartowana
Powierzchnia	Ocynkowana 5-7 µm, temperowana, pasywowana na niebiesko
Waga	4.972 kg / 1000 sztuk

SCREWERK	**STP410500450S**	
Rysunek metryczny A4	Skala None:1	2024-04