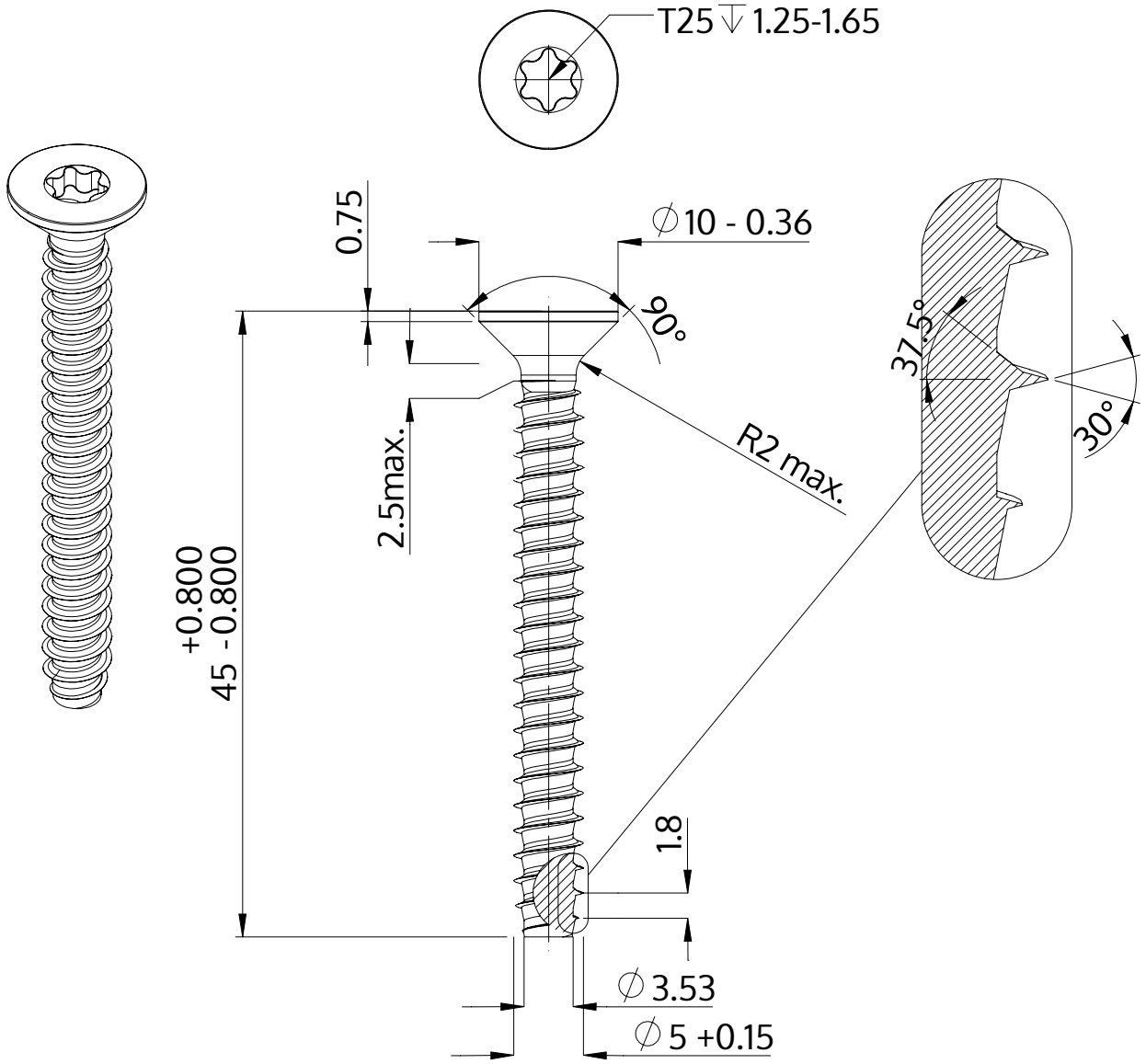

Описание	STP41 5.0x45.0 - T25
Материал	сталь, упрочненная
Поверхность	ZnNi, черная пассивировка+отжиг+масло
Вес	4.972 kg / 1000 Штука

SCREWERK	**STP410500450B**	
Метрический чертеж A4	Шкала 2:1	2024-10