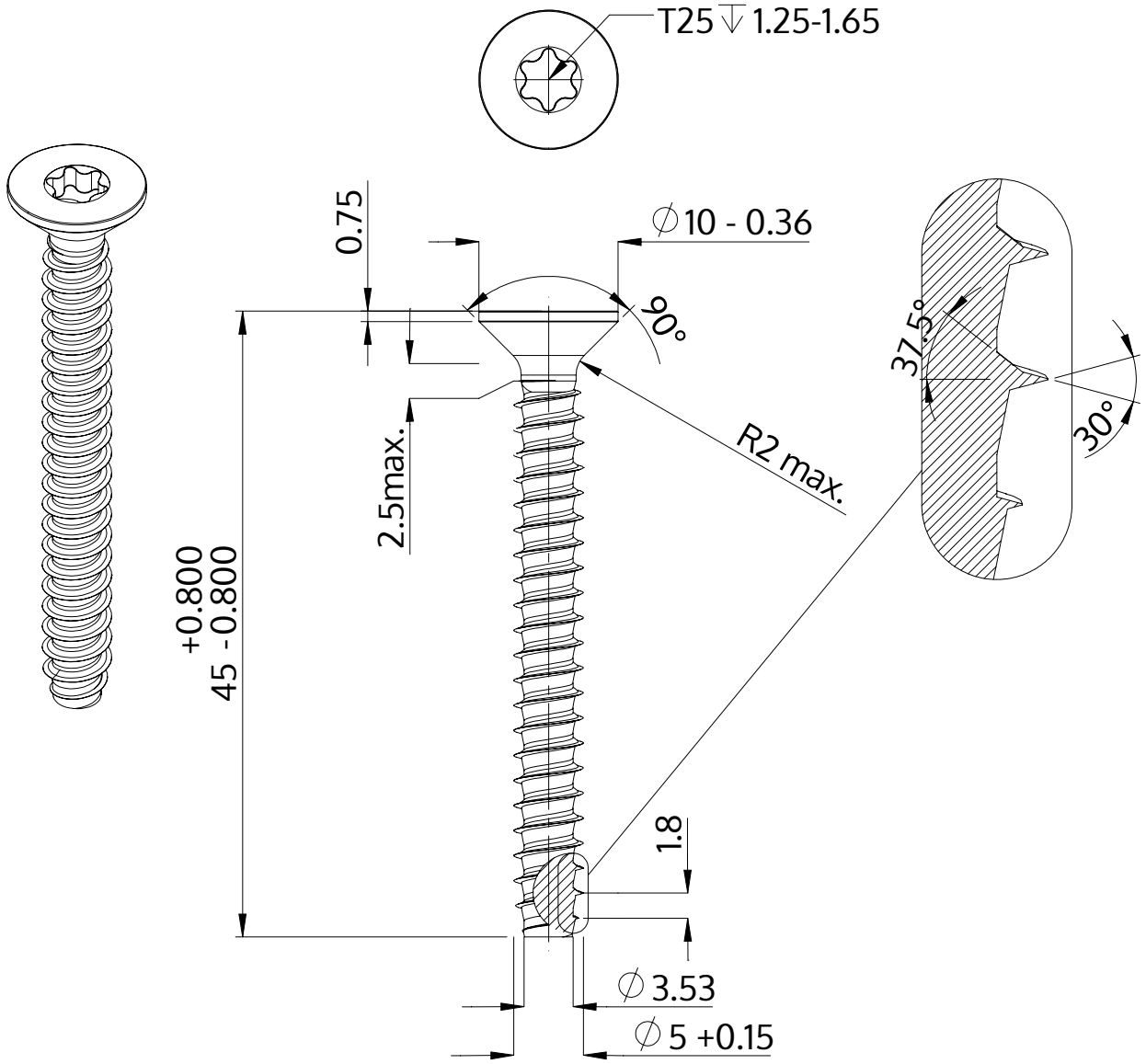

Opis	STP41 5.0x45.0 - T25
Materiał	Stal, hartowana
Powierzchnia	ZiNi czarna-pasywowana, temperowana, uszczelniona
Waga	4.972 kg / 1000 sztuk

SCREWERK	**STP410500450B**	
Rysunek metryczny A4	Skala 2:1	2024-10