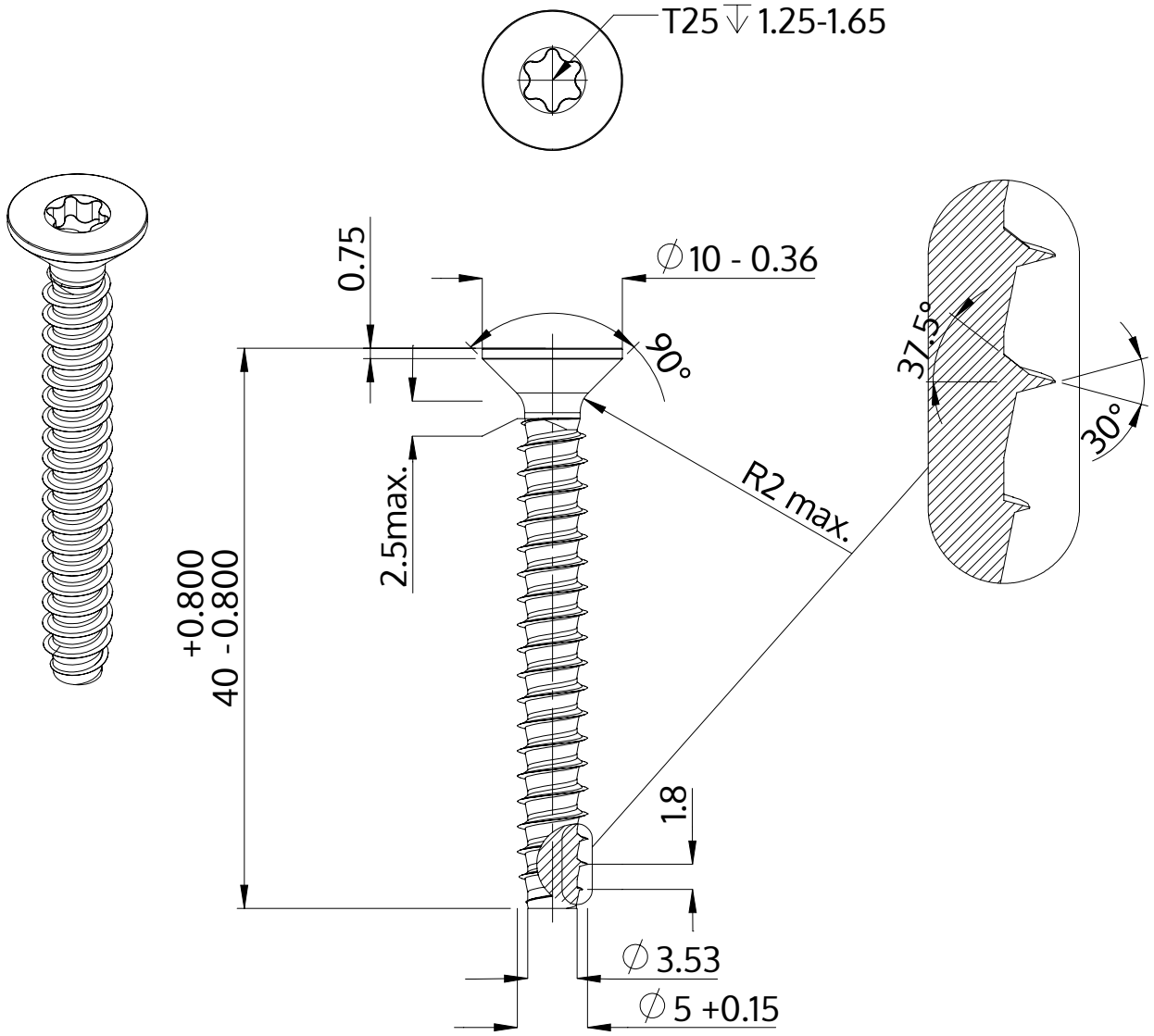

Descripción	STP41 5.0x40.0 - T25
Material	Acero, endurecido
Superficie	galvanizado 5-7 micras, recocido, azul / pasivado transparente
Peso	4.499 kg / 1000 Piezas

SCREWERK	**STP410500400S**	
Diseño métrico	Escalada 2:1	2024-10