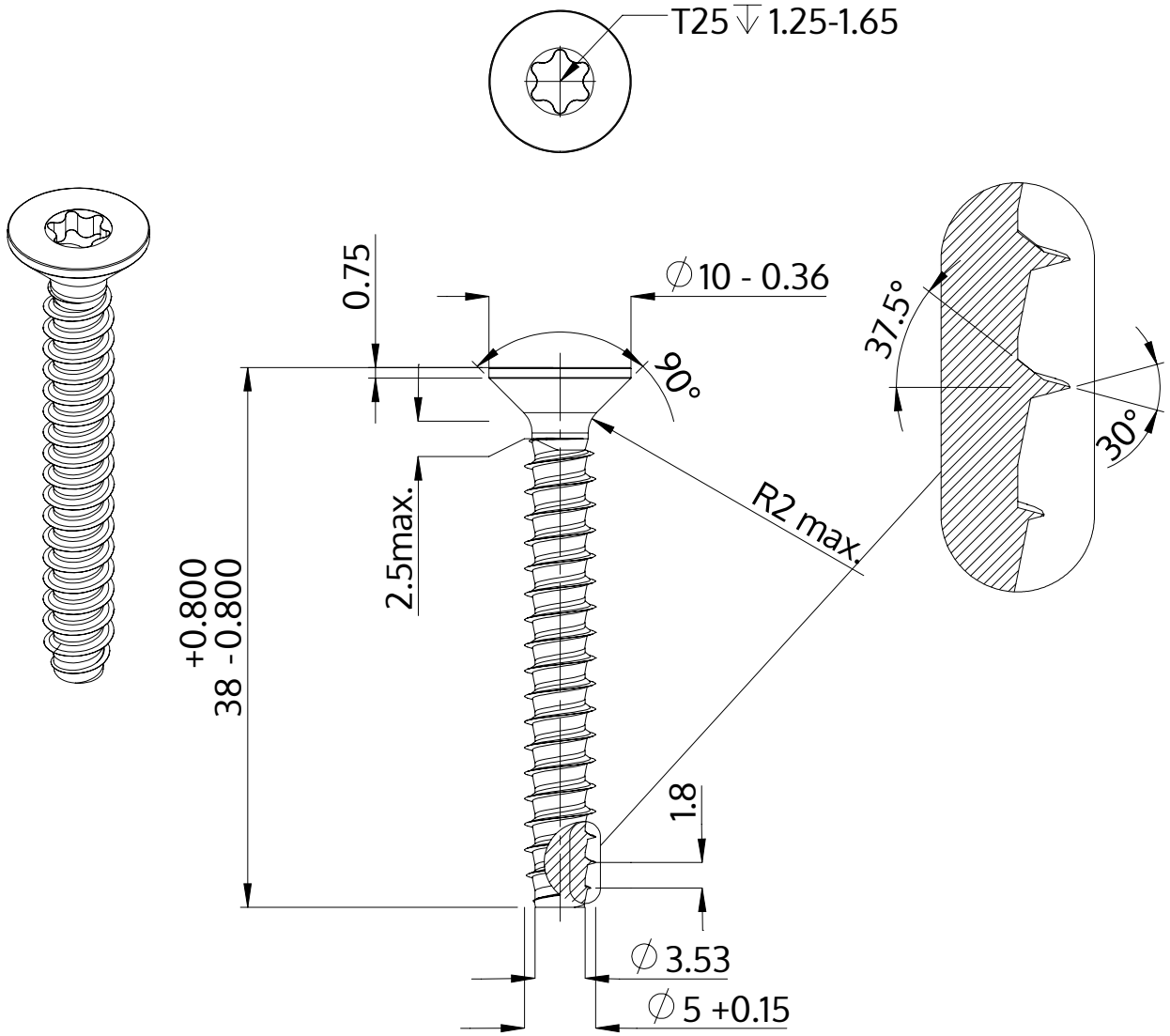

Popis	STP41 5.0x38.0 - T25
Materiál	Nerezová ocel A2
Povrch	holá, mořená a pásová ocel
Hmotnost	4.310 kg / 1000 Kus

SCREWERK	**STP410500380E**	
Metric výkres A4	Měřítko 2:1	2024-10