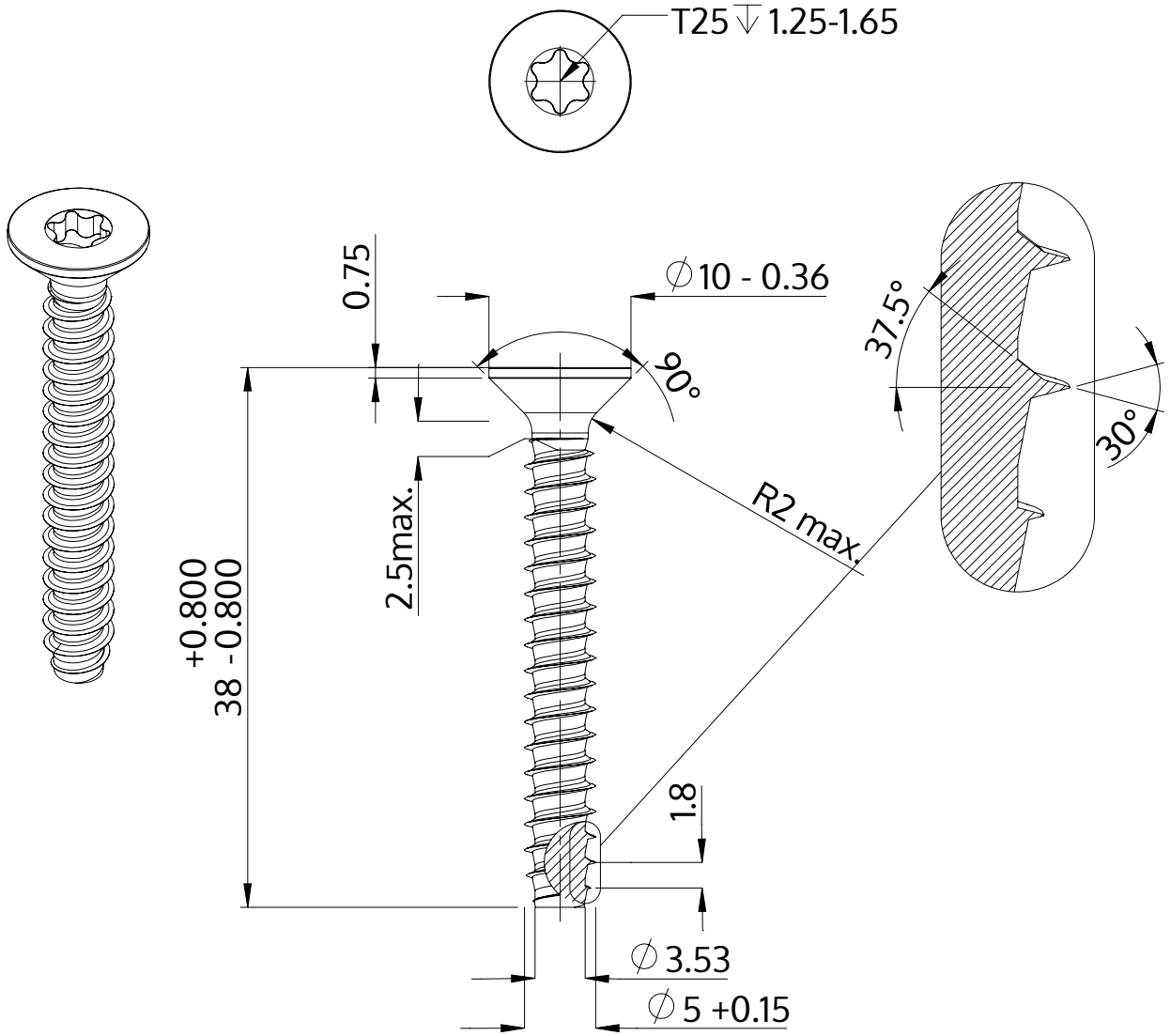

Description	STP41 5.0x38.0 - T25
Matière	acier inoxydable A4
Surface	brillant décapé et passivé
Poids	4.310 kg / 1000 Unité

SCREWERK	**STP410500380C**	
Dessin métrique A4	Redimensionner 2:1	2024-10