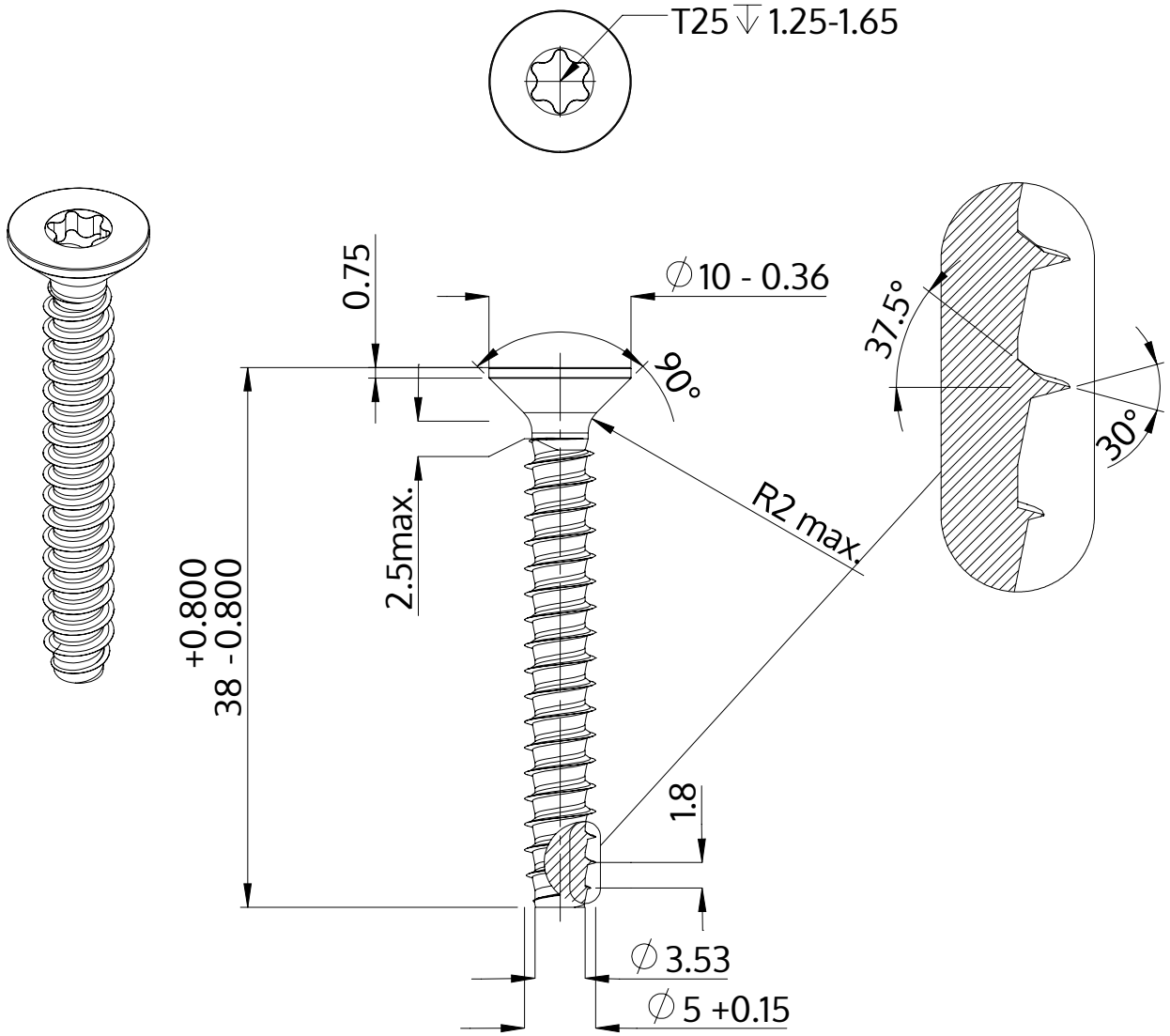

Beschrijving	STP41 5.0x38.0 - T25
Materiaal	veredeld staal
Oppervlak	ZnNi zwart-gepassiveerd, getempert, verzegeld
Gewicht	4.310 kg / 1000 stuk

SCREWERK	**STP410500380B**	
Metrische tekening A4	Schaal 2:1	2024-10