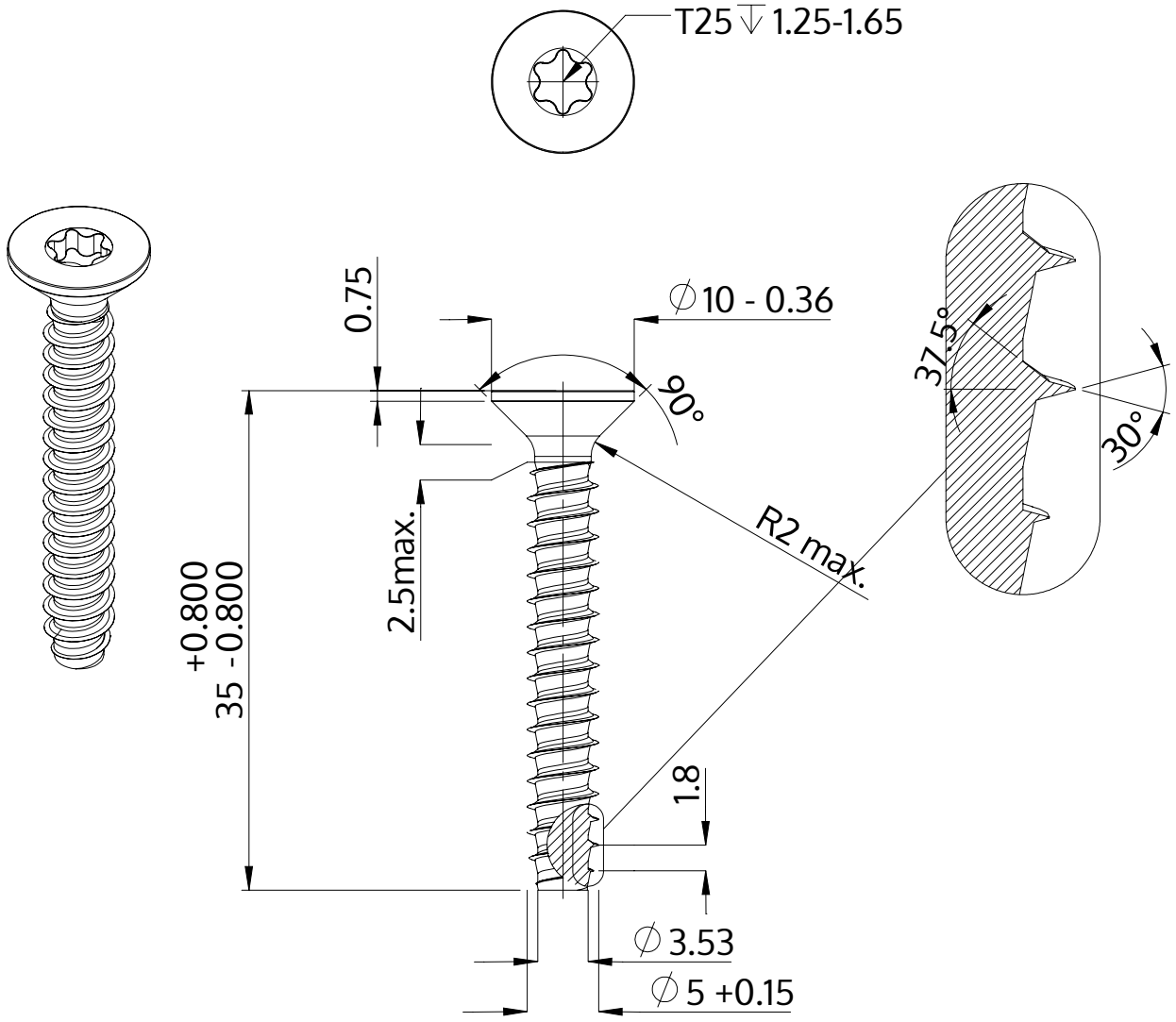

Описание	STP41 5.0x35.0 - T25
Материал	Нержавеющая сталь A2
Поверхность	Светлый отжиг и пассивация
Вес	4.026 kg / 1000 Штука

SCREWERK	**STP410500350E**	
Метрический чертеж A4	Шкала 2:1	2024-10