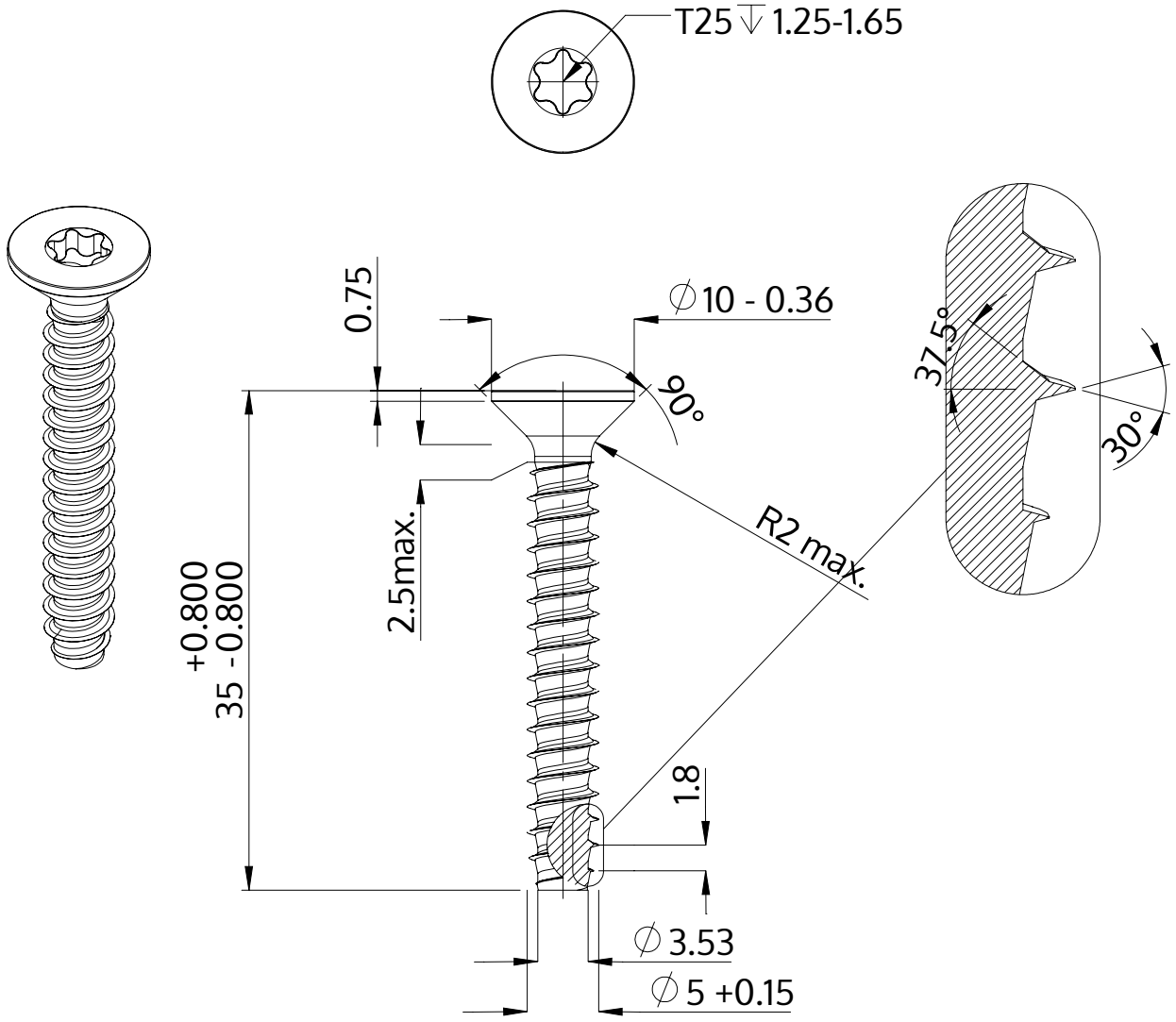

Beschreibung	STP41 5.0x35.0 - T25
Werkstoff	Edelstahl A2
Oberfläche	blank, gebeizt und passiviert
Gewicht	4.026 kg / 1000 Stück

SCREWERK	**STP410500350E**	
Metrische Zeichnung A4	Skalierung 2:1	2024-10