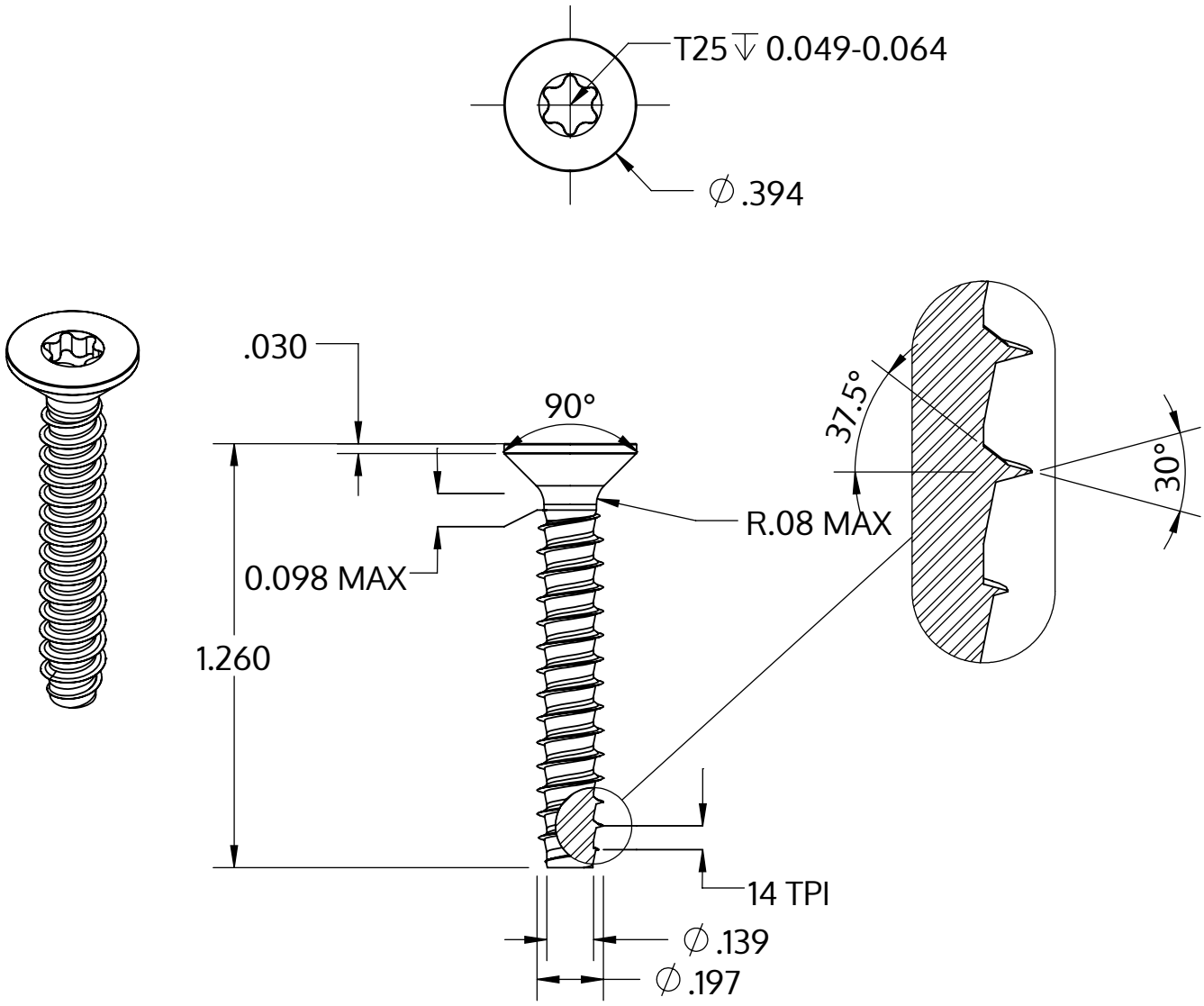

Metric size	M5 x 1.8 mm
US size (converted)	#11-14
	Tolerances [inch]
Length	+/- 0.031
Head diameter	+0 / -0.014
Head height	
Thread diameter	+0.005 / -0

Описание	STP41 5.0x32.0 - T25
Материал	неръждаема стомана A4
Повърхност	гланциран, полиран, пасиваран
Тегло	3.742 kg / 1000 Бройка

SCREWERK	**STP410500320C**	
_Zoll Zeichnung Größe A	Мащаб 2:1	2024-10