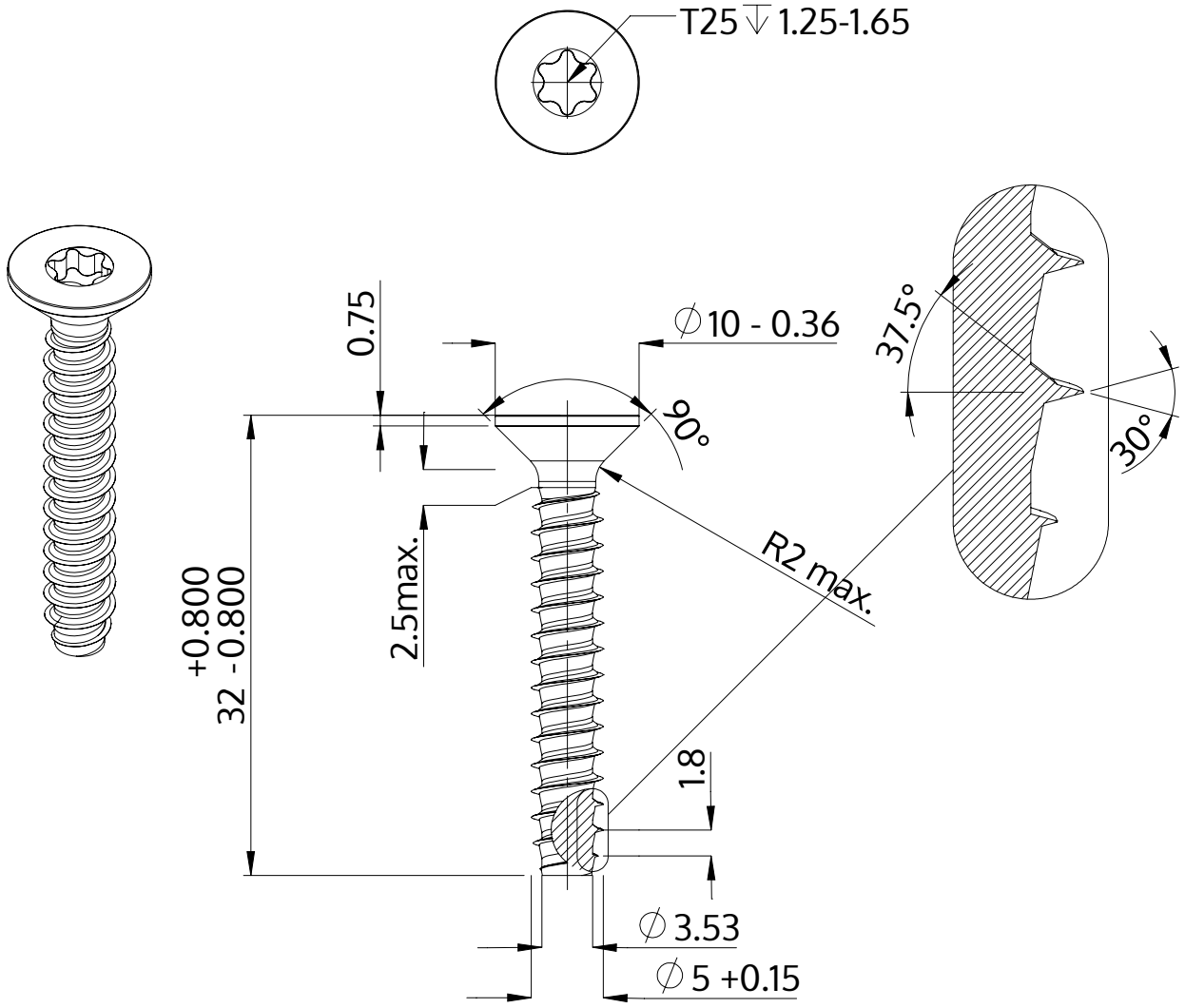

Описание	STP41 5.0x32.0 - T25
Материал	неръждаема стомана A4
Повърхност	гланциран, полиран, пасиваран
Тегло	3.742 kg / 1000 Бройка

SCREWERK	**STP410500320C**	
Метричен дизайн A4	Мащаб 2:1	2024-10