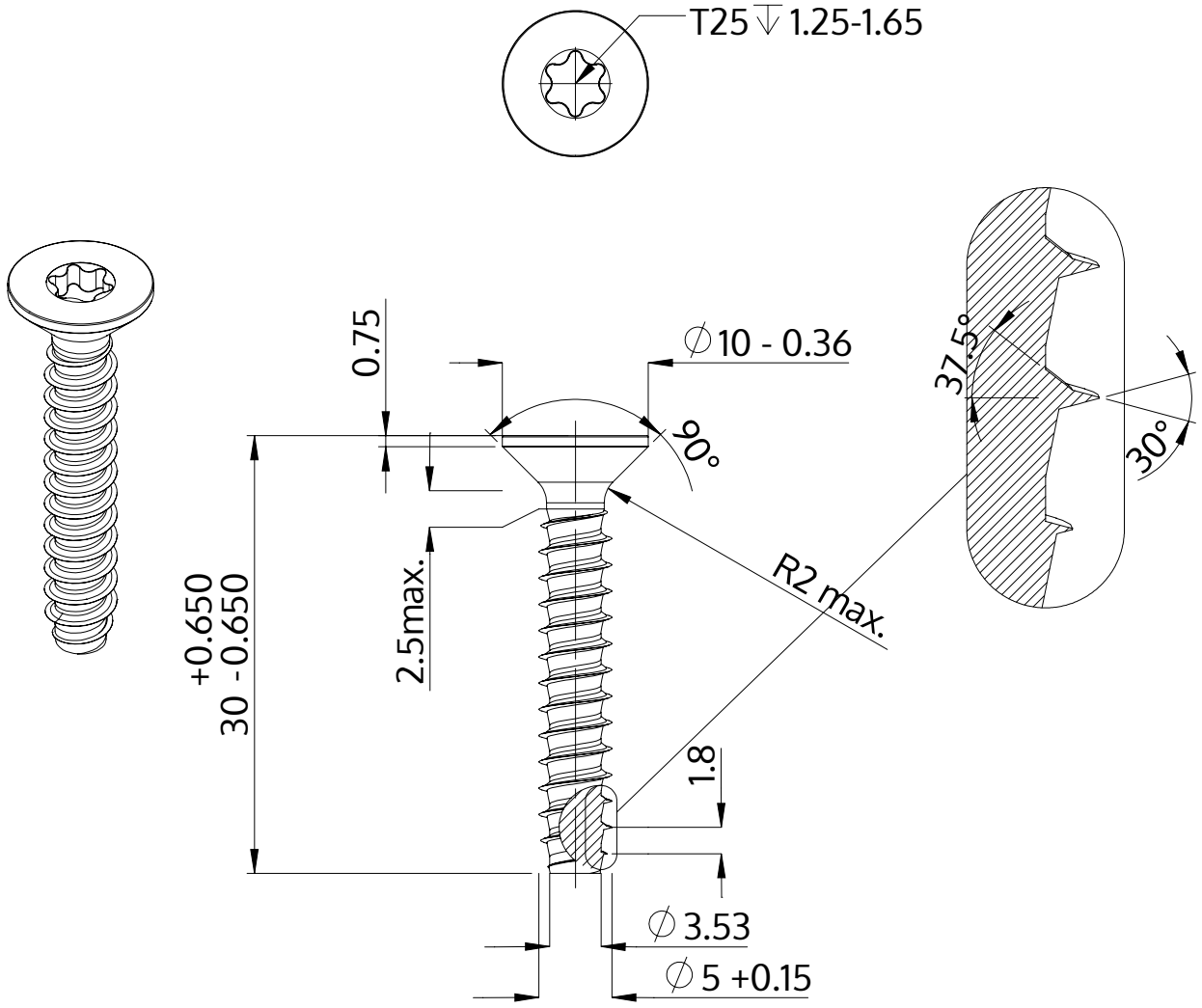

Descrizione	STP41 5.0x30.0 - T25
Materiale	acciaio, temprato
Superficie	zincato 5-7 micron, ricotto, blu / trasparente passivato
Peso	3.553 kg / 1000 pezzi

SCREWERK	**STP410500300S**	
Disegno metrico A4	Scala None:1	2024-04