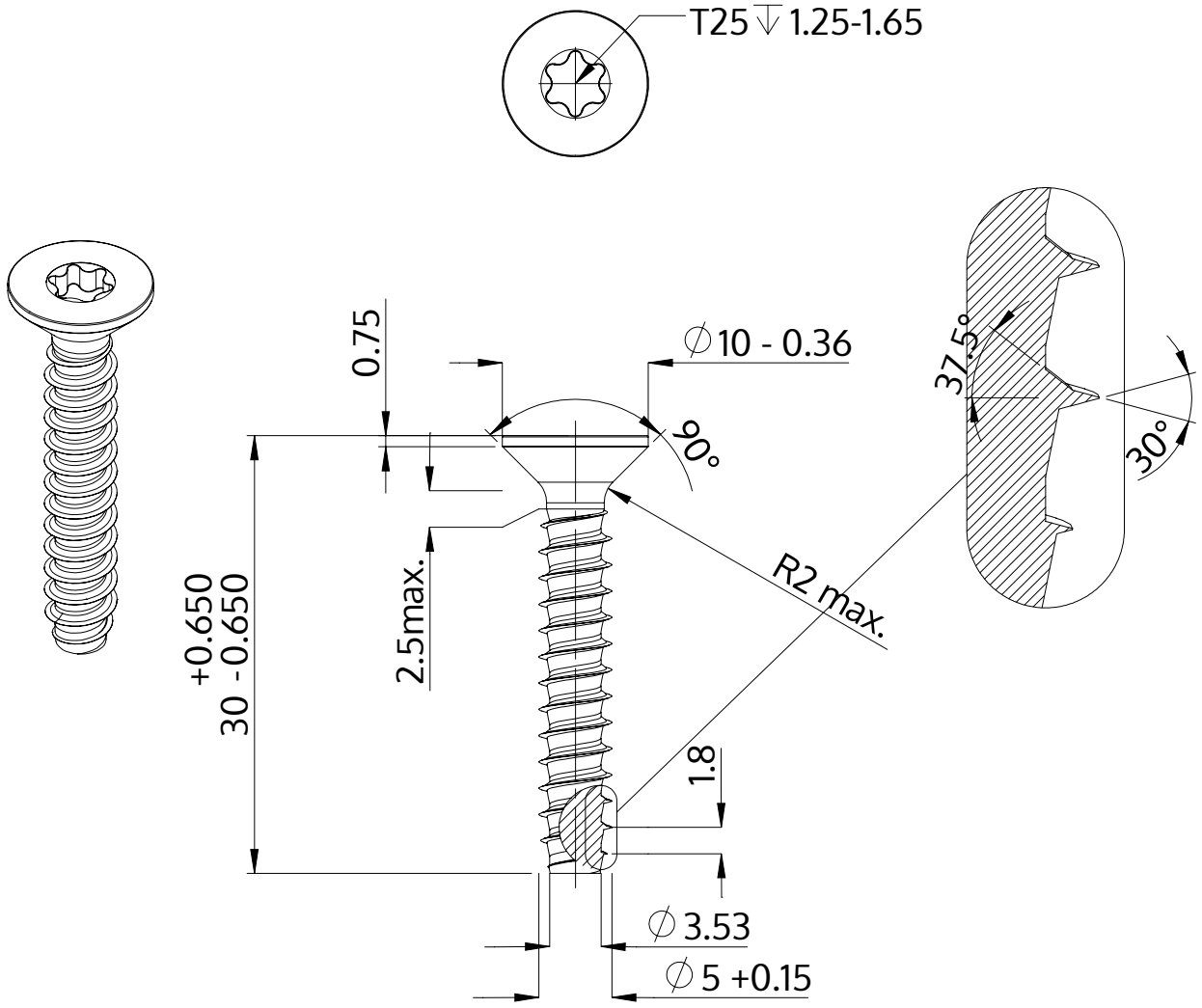

Описание	STP41 5.0x30.0 - T25
Материал	неръждаема стомана A2
Повърхност	гланциран, полиран, пасиваран
Тегло	3.553 kg / 1000 Бройка

SCREWERK	**STP410500300E**	
Метричен дизайн A4	Мащаб None:1	2024-04