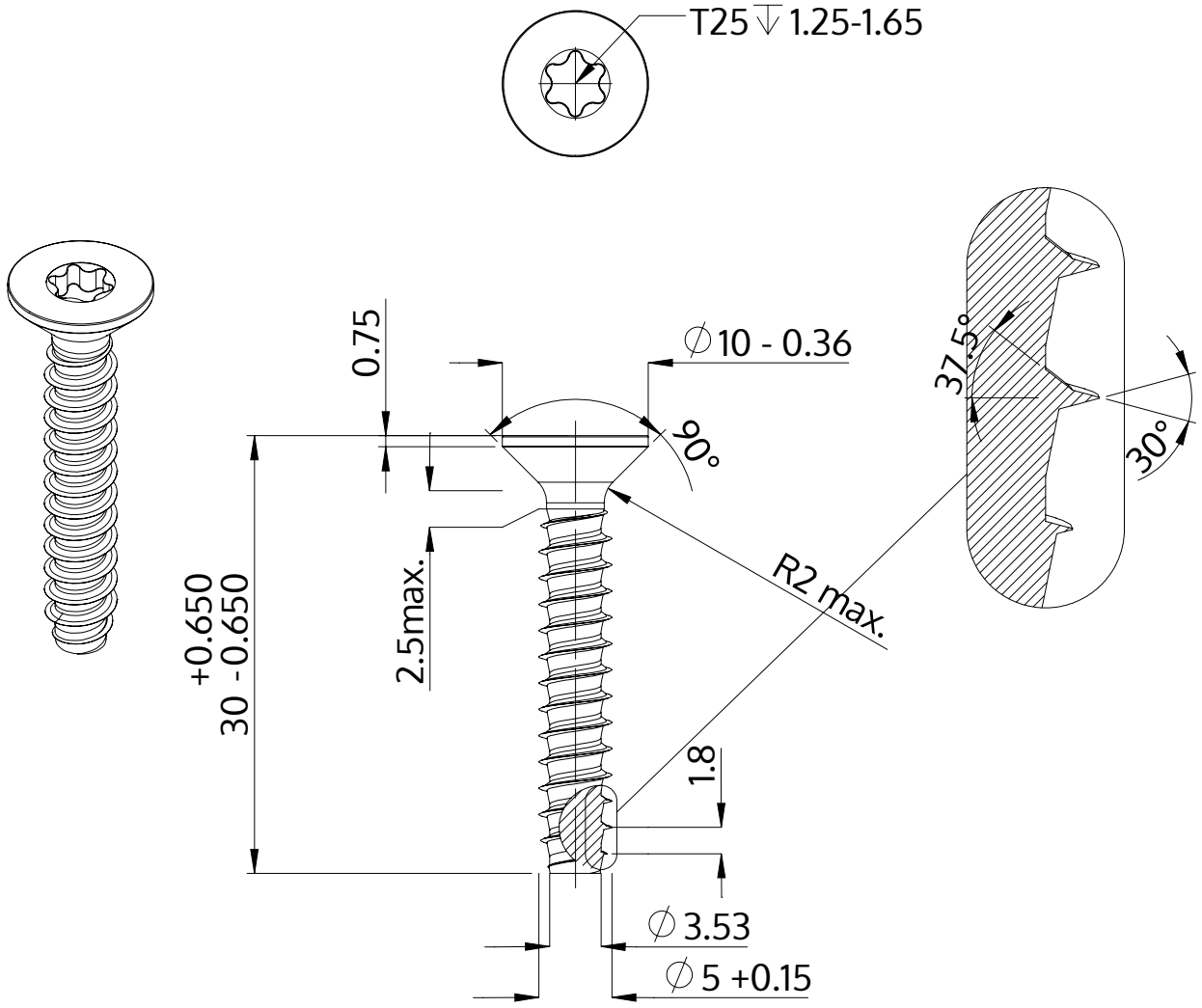

Описание	STP41 5.0x30.0 - T25
Материал	Нержавеющая сталь A4
Поверхность	Светлый отжиг и пассивация
Вес	3.553 kg / 1000 Штука

SCREWERK	**STP410500300C**	
Метрический чертеж A4	Шкала 2:1	2024-10