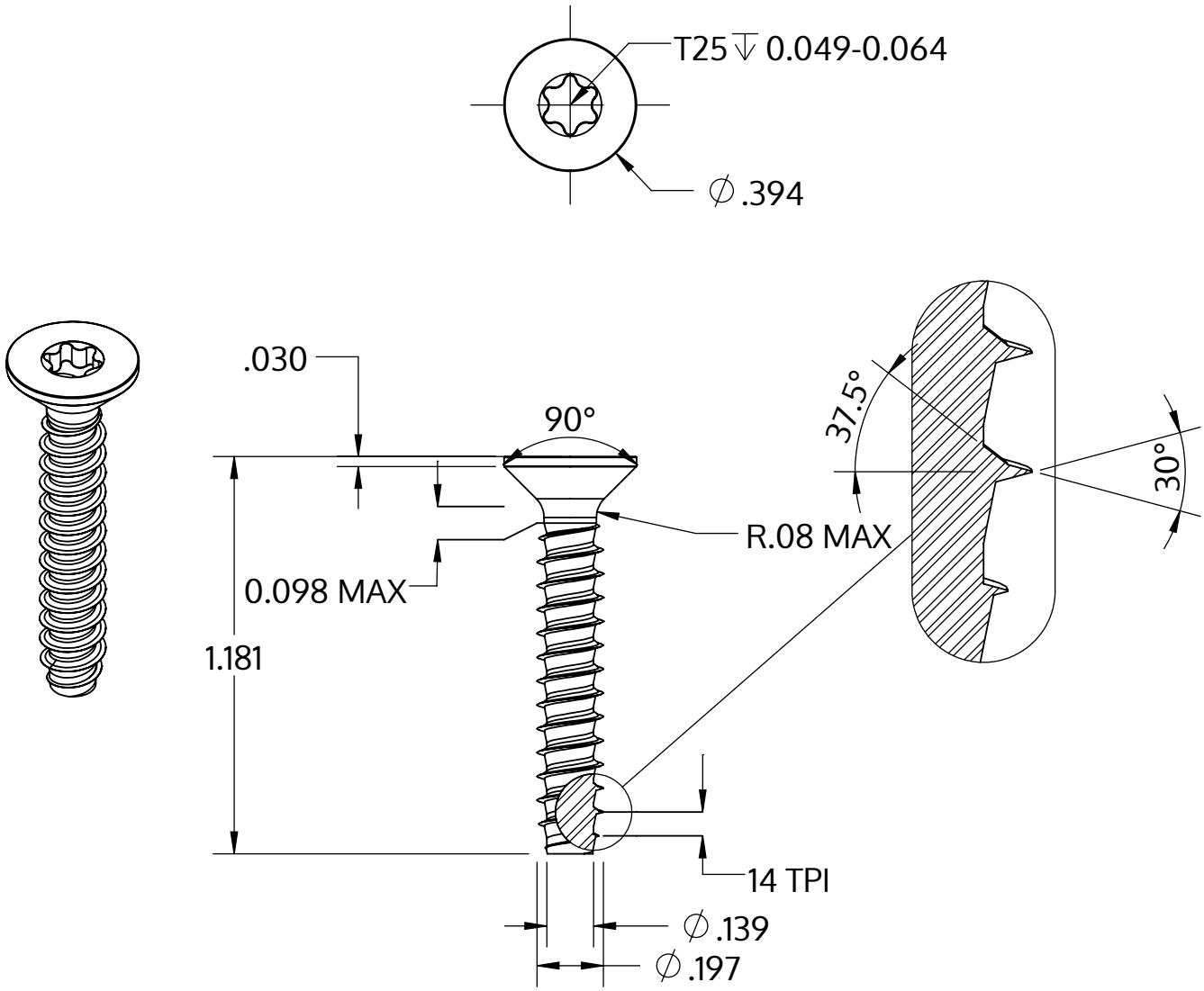

Metric size	M5 x 1.8 mm
US size (converted)	#11-14
	Tolerances [inch]
Length	+/- 0.025
Head diameter	+0 / -0.014
Head height	
Thread diameter	+0.005 / -0

Beskrivelse	STP41 5.0x30.0 - T25
Materiale	Ædelstål A4
Overflade	blank, bejdset og passiveret
Vægt	3.553 kg / 1000 stykke

SCREWERK	**STP410500300C**	
_Zoll Zeichnung Größe A	Skalering 2:1	2024-10