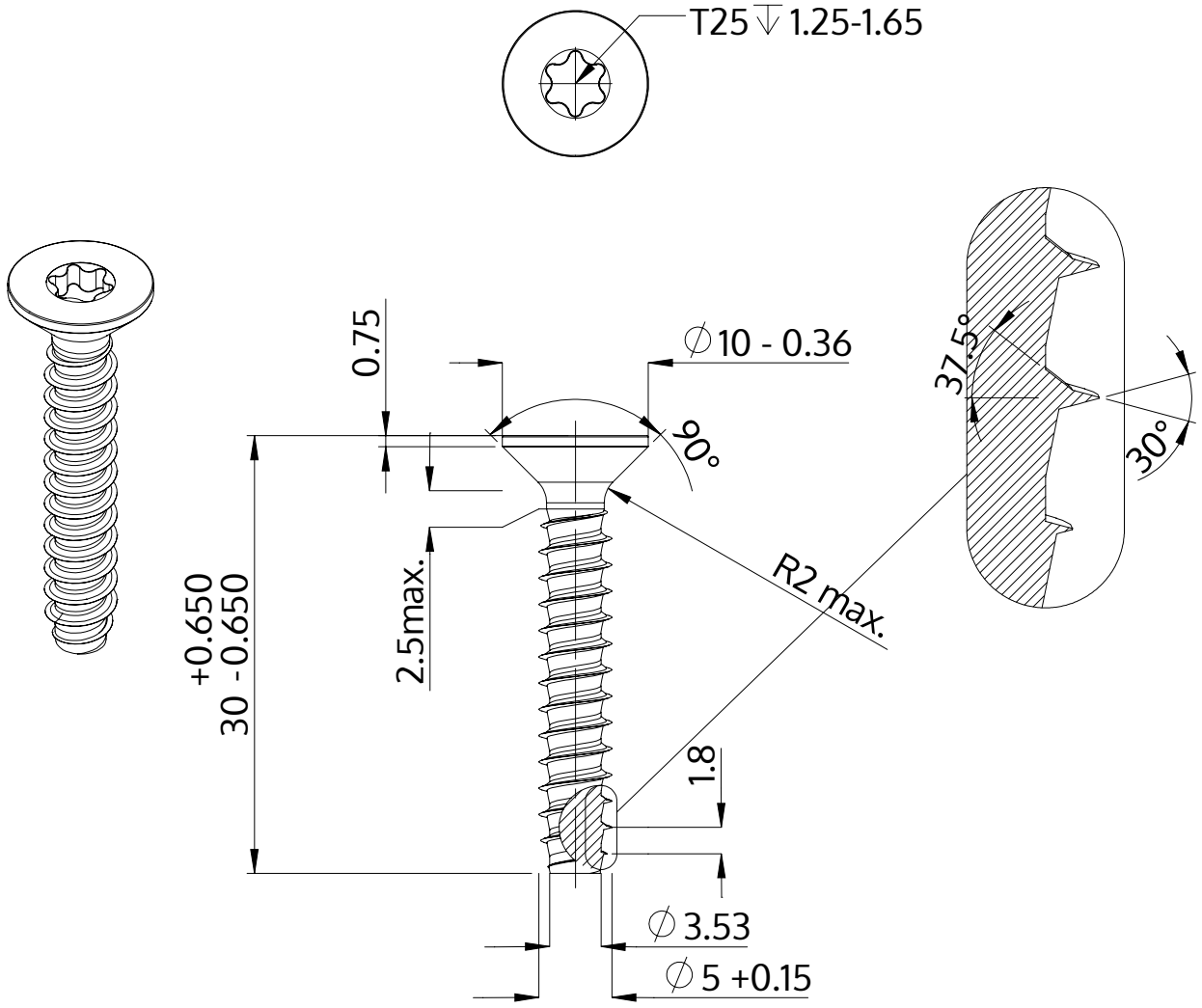


| | |
|---|---|
| Beskrivelse | STP41 5.0x30.0 - T25 |
| Materiale | Ædelstål A4 |
| Overflade | blank, bejdset og passiveret |
| Vægt | 3.553 kg / 1000 stykke |

| | | |
|---|---|---|
| SCREWERK | **STP410500300C** | |
| Metrisk tegning A4 | Skalering 2:1 | 2024-10 |