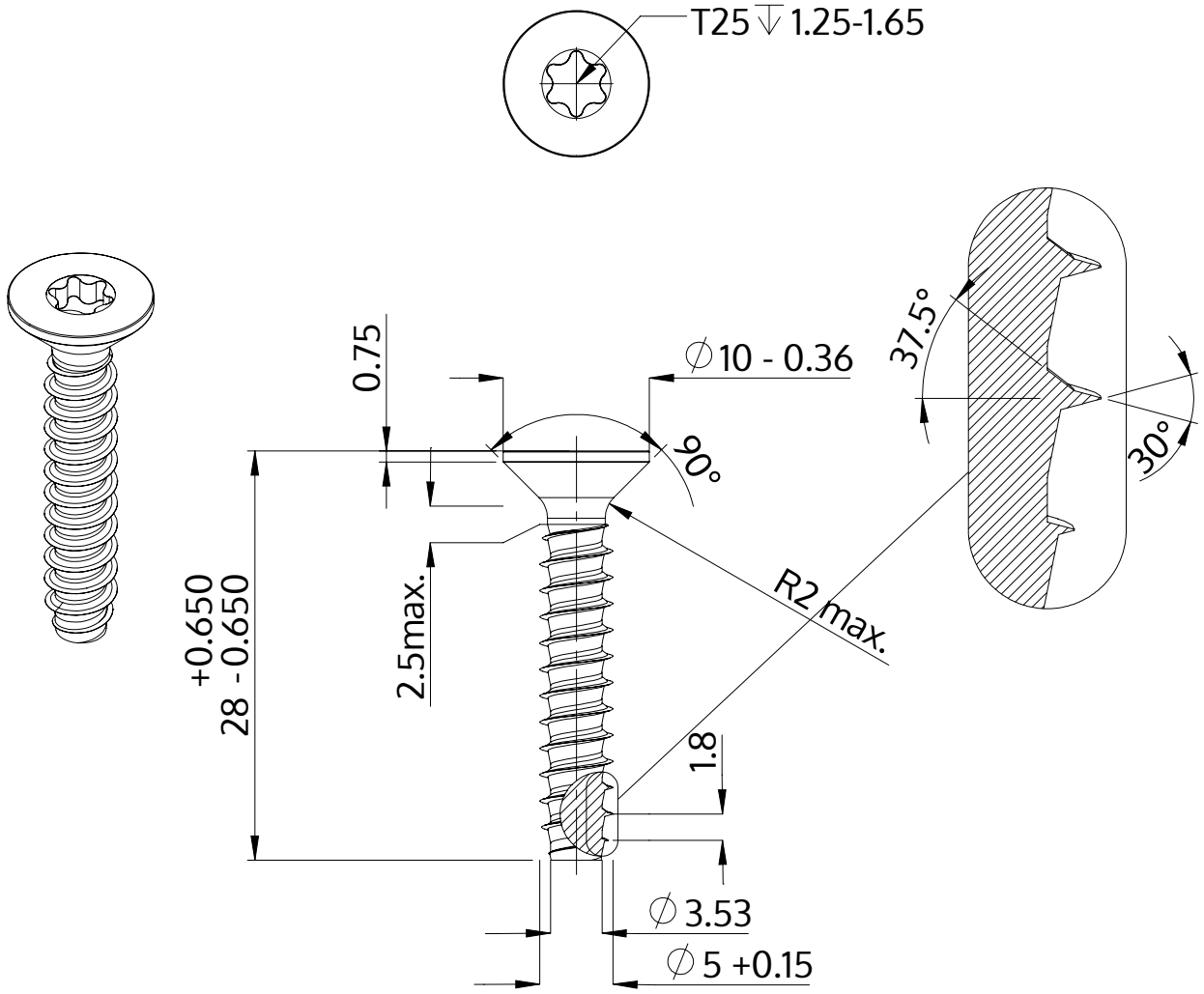

Beschreibung	STP41 5.0x28.0 - T25
Werkstoff	Edelstahl A4
Oberfläche	blank, gebeizt und passiviert
Gewicht	3.364 kg / 1000 Stück

SCREWERK	**STP410500280C**	
Metrische Zeichnung A4	Skalierung 2:1	2024-10