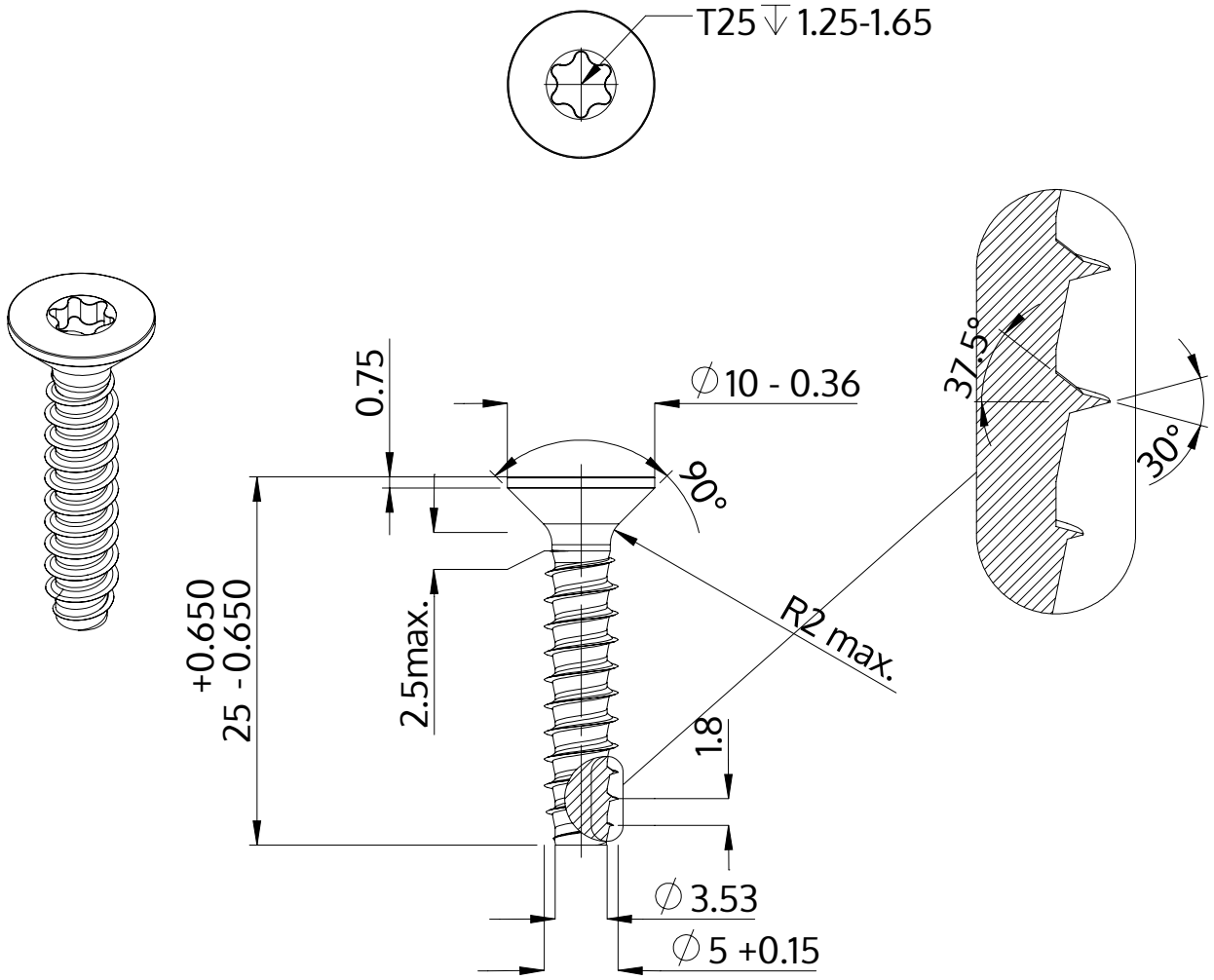

Descrizione	STP41 5.0x25.0 - T25
Materiale	acciaio inossidabile A2
Superficie	bianco-decapato e passivato
Peso	3.080 kg / 1000 pezzi

SCREWERK	**STP410500250E**	
Disegno metrico A4	Scala 2:1	2024-10