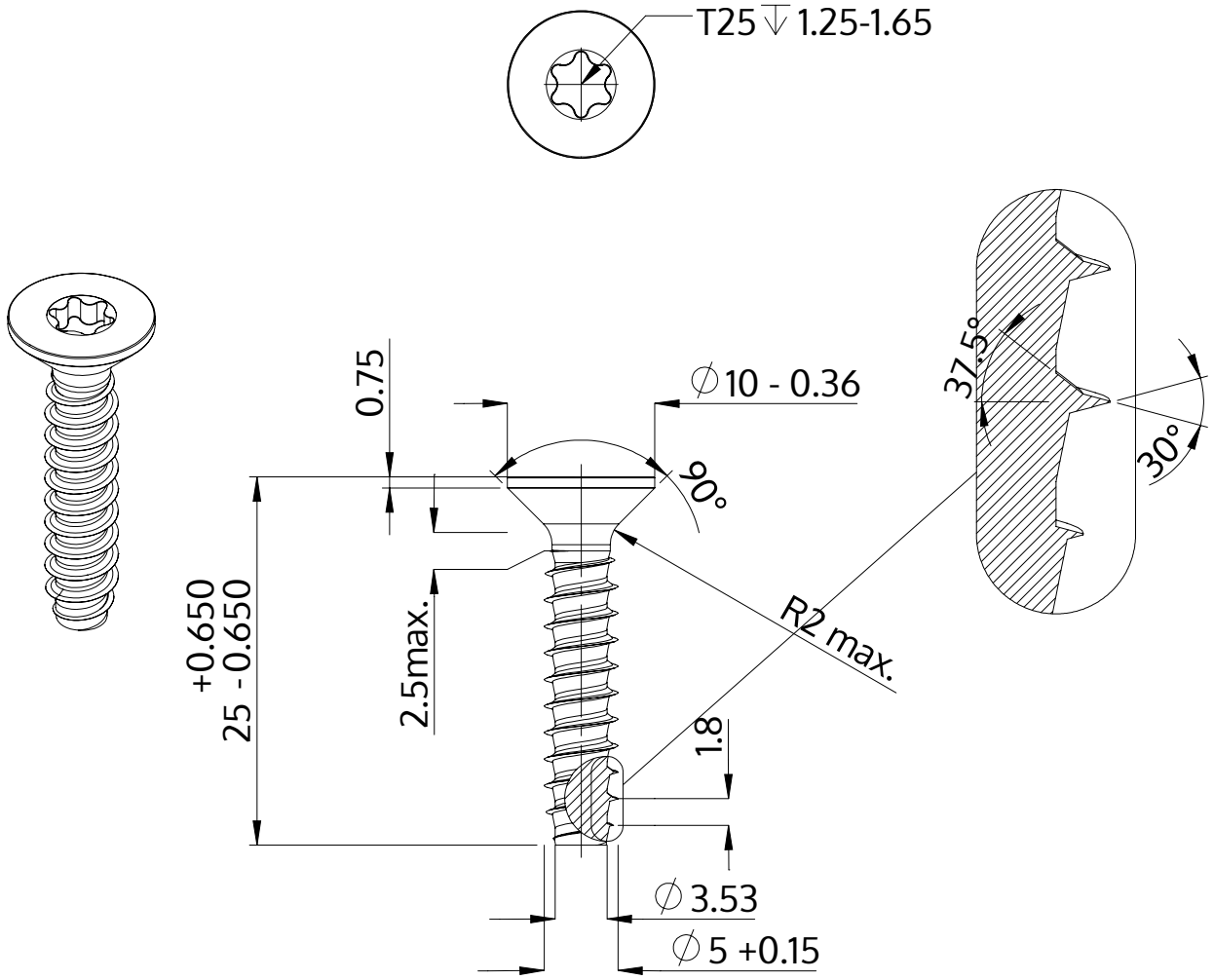

Descrição	STP41 5.0x25.0 - T25
Material	inox A4
Superfície	Decapado e passivado
Peso	3.080 kg / 1000 peças

SCREWERK	**STP410500250C**	
Desenho Métrico A4	Escala None:1	2024-04