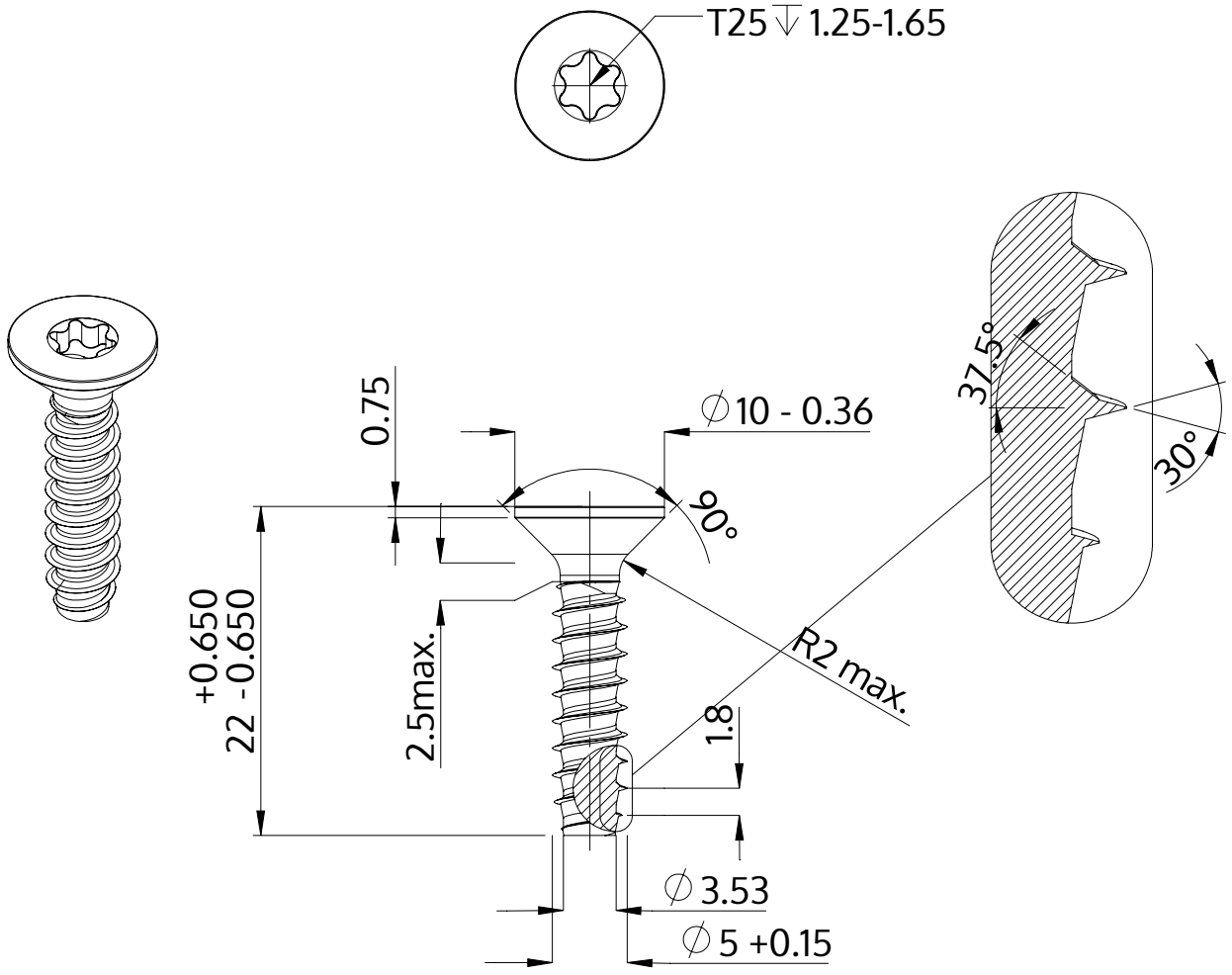

Descrição	STP41 5.0x22.0 - T25
Material	aço, endurecido
Superfície	zincado 5-7 µm, galvanizado, azul / passivado transparente
Peso	2.796 kg / 1000 peças

SCREWERK	**STP410500220S**	
Desenho Métrico A4	Escala 2:1	2024-10