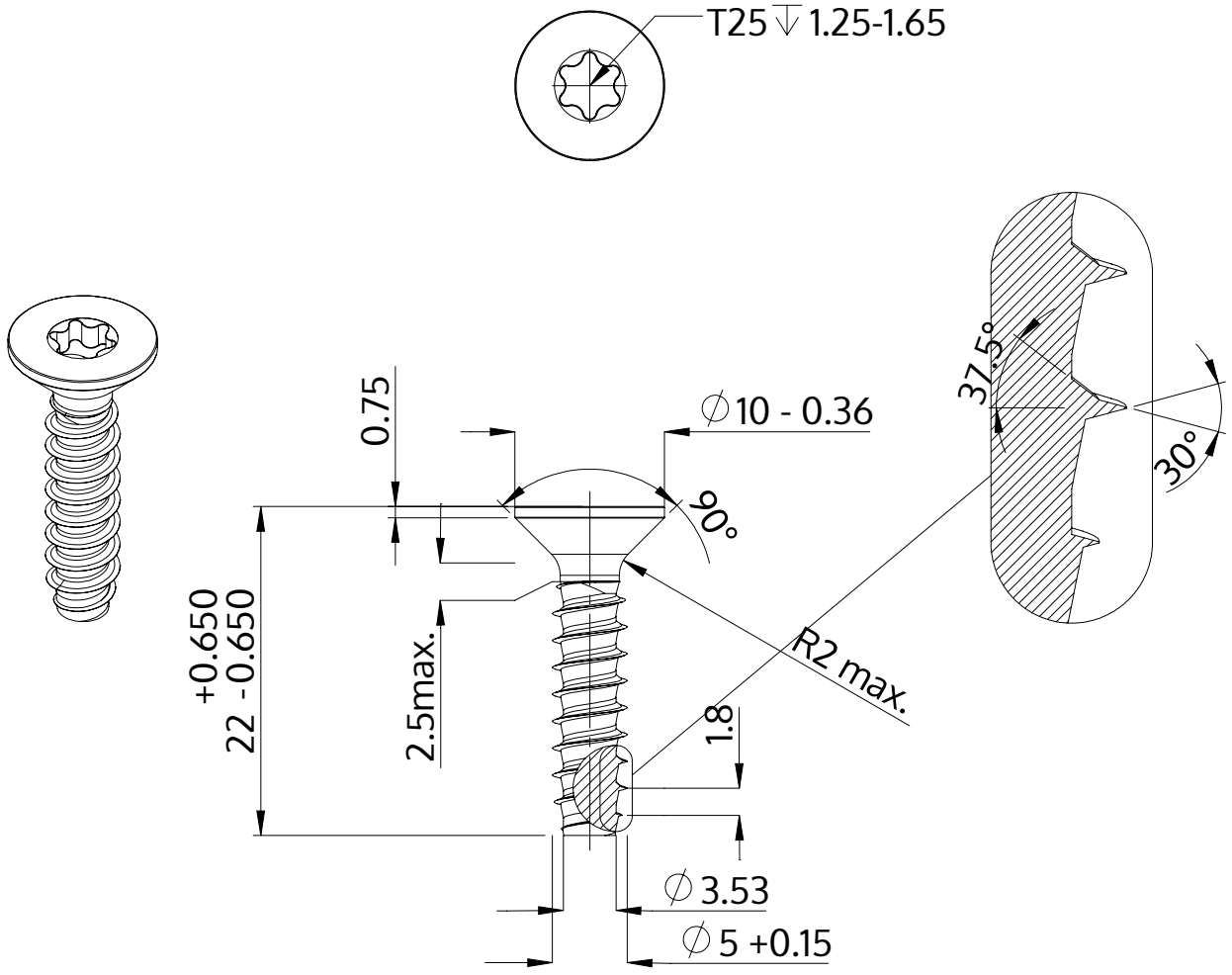

Descrição	STP41 5.0x22.0 - T25
Material	aço, endurecido
Superfície	Zincado Niquelado Galvanizado, Passivado negro
Peso	2.796 kg / 1000 peças

SCREWERK	**STP410500220B**	
Desenho Métrico A4	Escala 2:1	2024-10