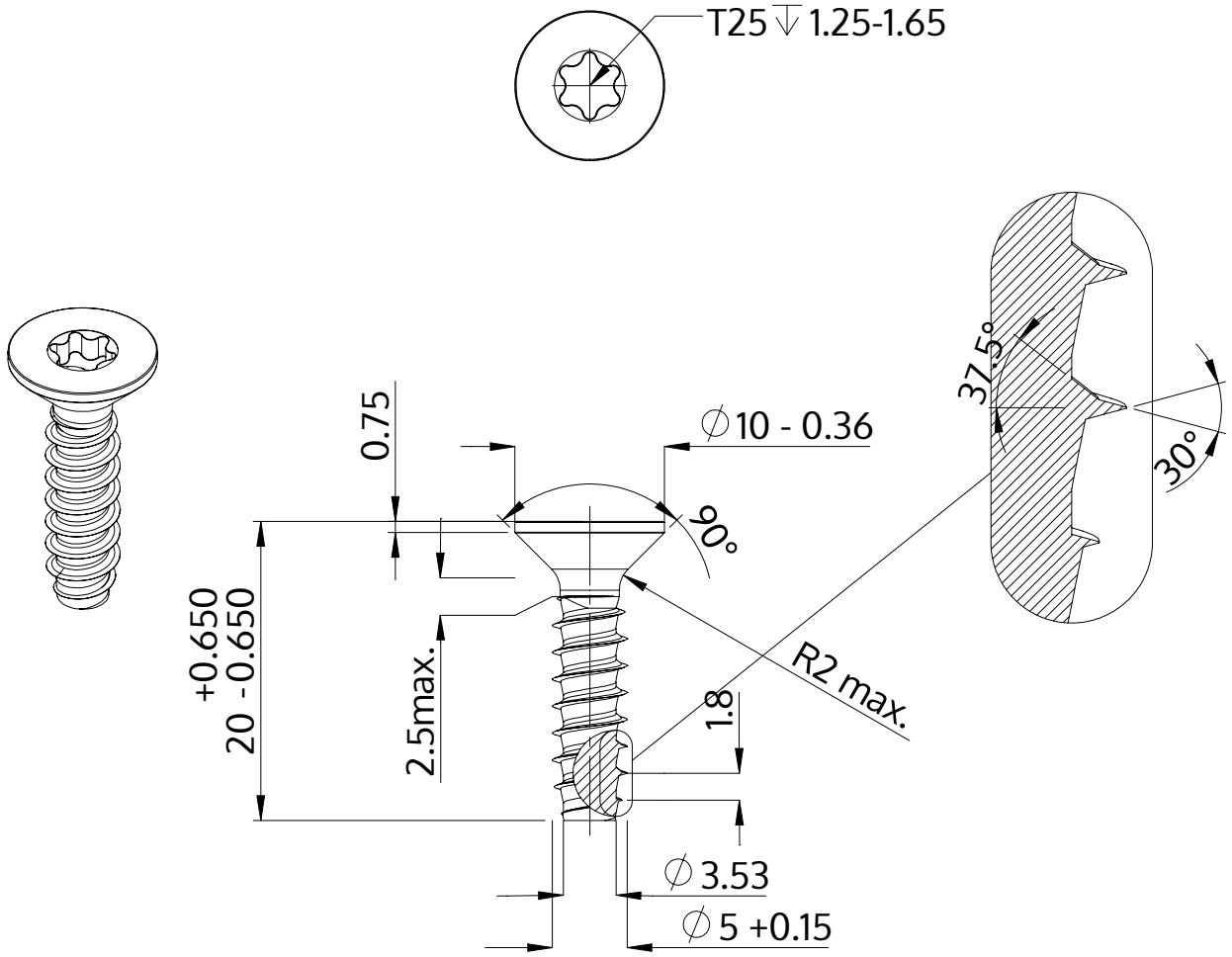

Beskrivning	STP41 5.0x20.0 - T25
Material	stål, härdat
Yta	ZnNi svart-passiviserad/Cr-VI-fri, härdad, förseglad
Vikt	2.607 kg / 1000 styck

SCREWERK	**STP410500200B**	
Metrisk skiss A4	Skala 2:1	2024-10