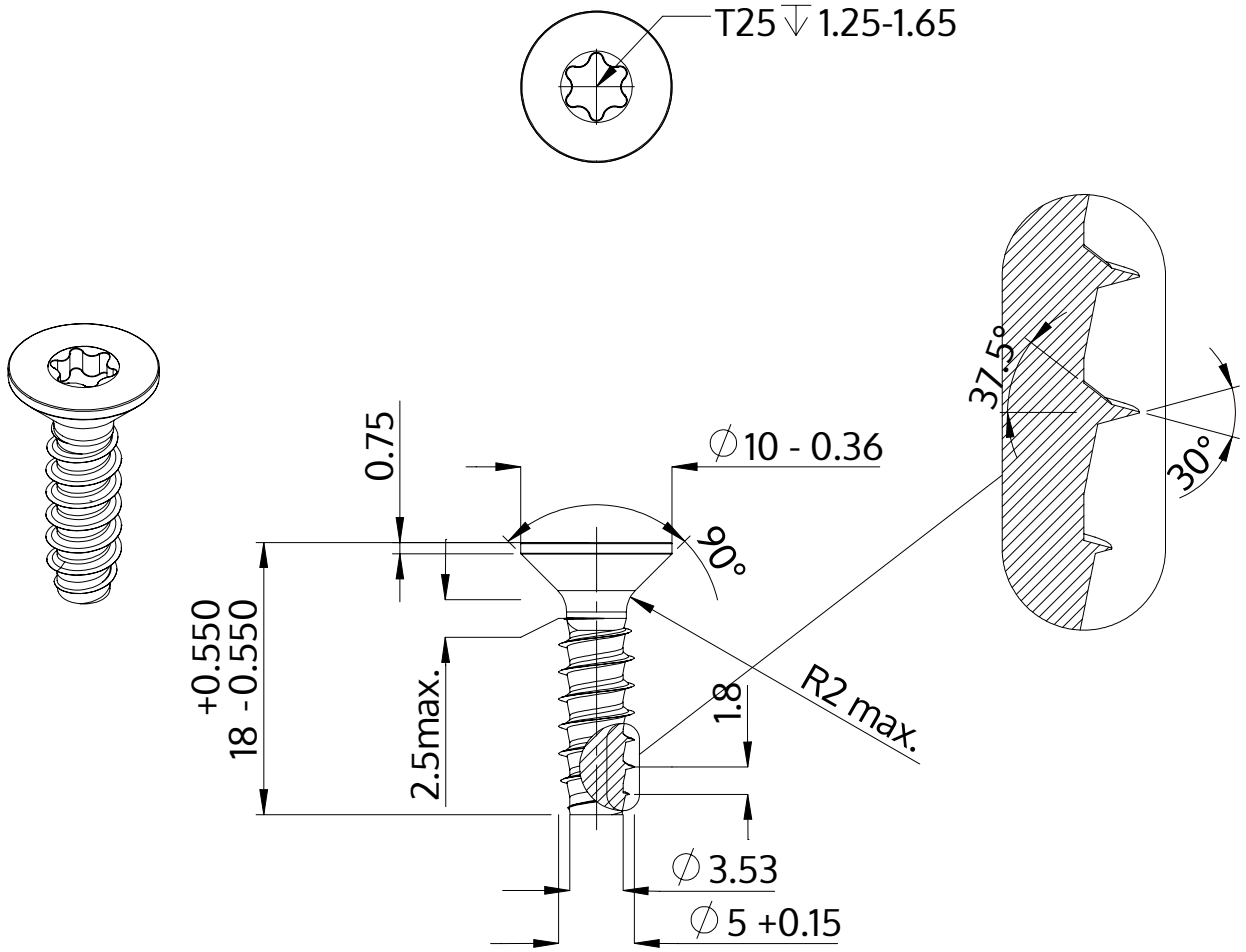

Beschreibung	STP41 5.0x18.0 - T25
Werkstoff	Edelstahl A4
Oberfläche	blank, gebeizt und passiviert
Gewicht	2.418 kg / 1000 Stück

SCREWERK	**STP410500180C**	
Metrische Zeichnung A4	Skalierung None:1	2024-04